บ้านพักอาศัย คอนกรีตเสริมเหล็กสองชั้น

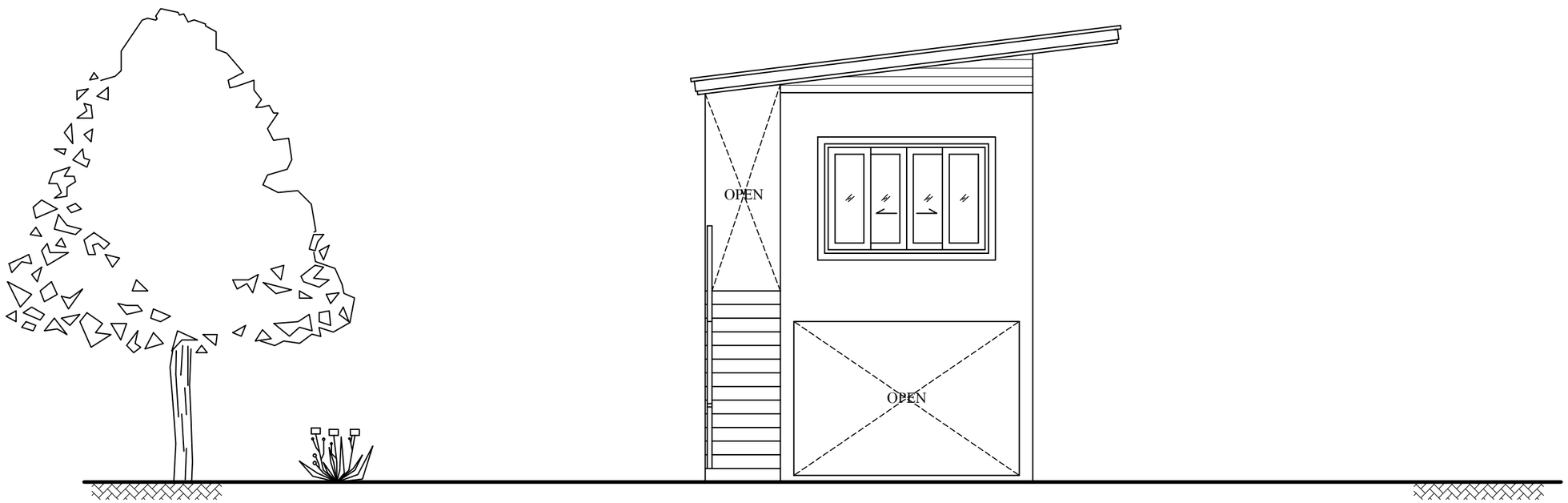

เจ้าของโครงการ :

สถานที่ก่อสร้าง :

แบบสถาปัตยกรรม

A-01	รายการประกอบแบบ สารบัญแบบ รายการวัสดุ
A-02	แผนที่สังเขป, ผังบริเวณ
A-03	แปลนพื้น
A-04	แปลนหลังคา
A-05	รูปด้าน 1, รูปด้าน 2
A-06	รูปด้าน 3, รูปด้าน 4
A-07	รูปตัด A, รูปตัด B
A-08	แบบขยาย บันได
A-09	แบบขยาย ห้องน้ำ
A-10	แบบขยาย ประตู, หน้าต่าง

แบบวิศวกรรมโครงสร้าง

S - 01	แปลนฐานราก
S - 02	แบบโครงสร้าง
S - 03	แบบโครงสร้างหลังคา
S - 04	แบบขยายโครงสร้าง คสล.
S - 05	แบบขยายโครงสร้าง คสล.
S - 06	แบบขยายโครงสร้าง คสล.

แบบไฟฟ้า

E-01	แปลนระบบไฟฟ้า

แบบประปา, สุขาภิบาล

SN - 01	แปลนระบบประปา-สุขาภิบาล
SN - 02	บ่อเกรอะ-บ่อซึม, บ่อดักขยะ-ดักไข,บ่อพักน้ำทิ้ง

สัญลักษณ์ประกอบแบบ

A — 1 แสดงแนวเสา

1			
2	3	4	5

1 ชื่อห้อง
2 วัสดุพื้นห้อง
3 ระดับความสูงของห้อง
4 ชนิดของผ้าเพดาน
5 ความสูงของผ้าเพดาน

รายการวัสดุ

พื้น	
F1	กระเบื้องเคลือบ ขนาด 40 cm. x 40 cm.
F2	กระเบื้องเคลือบ ขนาด 8" x 8" ผิวด้าน สีเรียบ
F3	พื้นคอนกรีตขัดหยาบ
ผนัง	
1	ผนังก่อคอนกรีตบล็อก ผิวฉาบปูนเรียบ เซาะร่องสำหรับเสาโชว์ ภายในทาสีน้ำอะคริลิคภายใน ภายนอกทาสีน้ำอะครีลิคภายนอก
2	ผนังก่อคอนกรีตบล็อก ผิวกุกระเบื้องเคลือบขนาด20 X 30cm.ผิวมัน ปูสูง 1.80 เมตร
3	ผนังผิวกุไม้เทียม 6" ตีซ้อนเกร็ด ทาสีน้ำอะครีลิคภายนอก โครงเคร่า เหล็ก C-75x45x15x1.6 mm.@0.50 m.
ฝ้าเพดาน	
C1	ยิบซั่มบอร์ด หนา 9 มม. ฉาบรอยต่อเรียบ ทาสีน้ำอะครีลิค โครงเคร่าเหล็กชุบสังกะสี
C2	ยิบซั่มบอร์ด หนา 9 มม ชนิดทนความชื้น ฉาบรอยต่อเรียบ ทาสีน้ำอะครีลิค โครงเคร่าเหล็กชุบสังกะสี
C3	ฝ้าตราช้าง สมาร์ทบอร์ด ความหนา 4 mm. ฉาบรอยต่อเรียบ ทาสีน้ำอะครีลิคภายนอก โครงเคร่าเหล็กชุบสังกะสีซีลายน์ เบอร์24

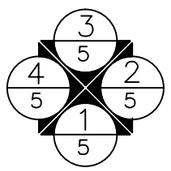

1 รูปด้านหน้า
2 รูปด้านข้างขวา
3 รูปด้านหลัง
4 รูปด้านข้างซ้าย
5 แผ่นที่แบบปรากฏ

D1 แสดงหมายเลข ประตู

W1 แสดงหมายเลข หน้าต่าง

P1 แสดงวัสดุผิวผนัง

A / A-11 แสดงรูปตัด

รายการประกอบแบบก่อสร้าง

ลักษณะอาคาร
เป็นอาคาร ค.ส.ล. หลังคาเมทัลชีท บุฉนวนโฟม PU
ระดับ ± 0.00 เป็นระดับถนนภายในโครงการ

งานพื้น
- สำหรับพื้นทั่วไป ได้แก่ ระเบียงกันสาด ห้องน้ำ และส่วนที่สัมผัสกับความชื้น ให้ผสมน้ำยากันซึม โดยผสมในอัตราส่วนตามมาตรฐานของผู้ผลิต
- พื้นคอนกรีตอัดแรงสำเร็จรูป รับน้ำหนักบรรทุกจร(ไม่รวม Toping และFinishing) ได้ไม่น้อยกว่า 200 กก./ตร.ม.วางพาดบนคานไม่น้อยกว่า 5 ซม.

งานผนัง
ผนังอาคารเป็นผนังก่อคอนกรีตบล็อก (ยกเว้นผู้ว่าจ้างจะระบุเป็นอย่างอื่น) ฉาบเรียบทาสีน้ำอะครีลิค
ผนังในส่วนที่เป็นมุมสุด ช่องประตู หน้าต่าง หรือช่องเปิดโล่ง ให้ทำเสา-คานเอ็นคสล. ขนาด 0.10 x 0.10 ม. เสริมเหล็ก 2-RB 9 mm. ปลอกเหล็กลูกโซ่ RB 6 mm.@0.20 m. รวมทั้งผนังที่มีพื้นที่เกิน หรือ มากกว่า 5 ตร.ม.
สำหรับการก่ออิฐข้างเสาให้ใช้การก่อแบบประสาน หรือตามคำแนะนำของเจ้าของผลิตภัณฑ์ที่ใช้

งานคอนกรีต
ในกรณีที่ใช้คอนกรีตผสมเสร็จ ให้ใช้ผลิตภัณฑ์ของ บ.ปูนซิเมนต์ไทย C -PAC หรือเทียบเท่ามาตรฐานคอนกรีตรับกำลังอัด 240 ksc (แท่งทดสอบลูกบาศก์มาตรฐาน)
ในกรณีผสมโม่ ให้ใช้อัตรส่วนผสมมวลรวมดังนี้ คอนกรีตหยาบให้ใช้อัตราส่วน 1:3:5 คอนกรีตโครงสร้างโดยทั่วไป ให้ใช้อัตราส่วน 1:2:4 ปูนซิเมนต์ที่ใช้ในส่วนของโครงสร้างทั้งหมด ใช้ปูนซิเมนต์ปอร์ตแลนด์ซีเมนต์ เช่น ปูนตราช้าง ปูนตราเพชร ปูนตราพญานาค หรือ มอก. 15 เล่ม 1-2514
ปูนซีเมนต์ที่ใช้ในการก่อ-ฉาบให้ใช้ปูนตราเสือ ปูนตรานกอินทรีย์ หรือปูนตรางูเห่า

การถอดแบบ
จะต้องถอดแบบตามเวลาที่กำหนด ดังต่อไปนี้
แบบข้างคาน ฐานราก ใช้เวลา 1 วัน
แบบข้างเสา ใช้เวลา 2 วัน
แบบท้องพื้น ท้องคาน ใช้เวลา 14 วัน
และเมื่อถอดแบบแล้วให้ทำการค้ำตามจุดต่าง ๆ ตามความเหมาะสมอีก 14 วัน และห้ามขึ้นทำงานบนแบบหล่อคอนกรีตจนกว่าจะครบกำหนด 48 ชั่วโมง

งานเหล็กเสริมโครงสร้าง
เหล็กเสริมโดยทั่วไปให้ใช้เหล็กเสริมที่ได้มาตรฐานอุตสาหกรรม ดังนี้
เหล็กเสริมสำหรับงานฐานราก-เสา-คาน ให้ใช้เหล็กเสริม SR24 รับแรงดึงประลัย 2,400 ksc.
เหล็กเสริมสำหรับงานพื้น-คานเอ็น-เสาเอ็น ให้ใช้เหล็กเสริม SR24 รับแรงดึงประลัย 2,400 ksc.
เหล็กเสริมอื่น ๆ ให้ใช้เหล็กเสริม SD30 ,SD40 รับแรงดึงประลัย 3,000 ksc 4.000 ksc ตามลำดับ

งานโครงหลังคา
โครงหลังคาใช้โครงหลังคาเหล็กรูปพรรณ ขนาดและระยะการติดตั้ง ตามแบบขยาย และต้องทาสีกันสนิม RED OXIDE TOA
การเชื่อมรอยต่อเหล็กโครงหลังคาให้เชื่อมโดยรอบ การเชื่อมแป้ให้เชื่อมจุดสัมผัสทั้งสองด้านตามแนวยาวให้เต็ม

งานสี
สีน้ำอะครีลิค ภายนอกใช้สีภายนอก TOA 4 SEASONS หรือเทียบเท่า โดยทาสีรองพื้นปูนกันด่าง 1 ครั้ง และสีจริง 2 ครั้ง
ภายในใช้สีภายใน TOA 4 SEASONS หรือเทียบเท่า โดยทาสีรองพื้นปูนกันด่าง 1 ครั้ง และสีจริง 2 ครั้ง
สีน้ำมัน ใช้ทาในส่วนของ วงกบไม้ บานประตู หน้าต่าง
สีกันสนิม ใช้ทาในส่วนของโครงสร้าง เหล็กรูปพรรณ เช่นโครงหลังคาเหล็ก ในส่วนตบแต่ง ให้ทาสีกันสนิม RED OXIDE ก่อนแล้วจึงทาด้วยสีน้ำมัน

งานประปา
ท่อน้ำทั่วไปให้ใช้ขนาดความหนาและคุณภาพตามมาตรฐานของการประปาส่วนภูมิภาค การเดินท่อประปาภายในอาคารให้เดินตามที่ปรากฏในแบบ ท่อน้ำทิ้งให้ใช้ท่อ PVC 2" ท่อโสโครกใช้ท่อ PVC 4"
และต้องมี STOP VALVE ก่อนต่อเข้าสุขภัณฑ์ทุกชนิด

งานไฟฟ้า
การติดตั้งให้ทำตามรายละเอียดในแบบและการดำเนินการให้ได้ตามมาตรฐานการไฟฟ้านครหลวง ให้ใช้สาย PVC ที่ผลิตในประเทศ
สายไฟทั้งหมดให้เดินเกาะผนังโดยระยะห่างระหว่างเข็มขัดรัดสาย ถ้าเดินบนพื้นไม้ 10-12 cm. ถ้าเดินบนพื้นปูน 8-10 cm.
อุปกรณ์ไฟฟ้า อันได้แก่ หลอดไฟ บัลลาสต์ สตาร์ทเตอร์ ใช้ของฟิลิปส์หรือเทียบเท่า ปลั๊กและสวิทซ์ใช้ของเนชั่นแนลหรือเทียบเท่า
ส่วนมิเตอร์ วัสดุอุปกรณ์จะต้องเป็นของใหม่ไม่บุบสลายหรือผ่านการใช้งานมาก่อน ตำแหน่งที่ติดตั้งดวงโคม ปลั๊ก สวิทซ์ ที่แสดงในแบบเป็นเพียงตำแหน่งโดยประมาณเท่านั้น อาจเปลี่ยนแปลงแก้ไข ทั้งนี้ต้องได้รับความเห็นชอบจากผู้ออกแบบเสียก่อน

งานอื่น ๆ
ผู้รับจ้างต้องตั้งสำนักงานสนาม มีระบบไฟฟ้า ระบบประปา และสาธารณูปโภคอื่น ๆ สามารถใช้งานได้ตลอดเวลาก่อสร้าง โดยไม่รบกวนบุคคลอื่น ๆ
ในขณะทำการก่อสร้างต้องให้ความร่วมมือกับ ผู้ควบคุมงานก่อสร้างซึ่งผู้ว่าจ้างแต่งตั้งไว้ (ถ้ามี)
เมื่อก่อสร้างเสร็จแล้ว ต้องทำความสะอาดบริเวณพื้นที่ก่อสร้างทั้งหมดให้สะอาดเรียบร้อยสวยงามและสามารถเข้าไปใช้สอยอาคารได้โดยสะดวก

A / A-13 แสดงแบบขยาย

ผนังก่อคอนกรีตบล็อก หนา 7 cm.

ผนังก่อคอนกรีตบล็อก หนา 19 cm.

SIAMPLAN.COM
รับเขียนแบบบ้าน ราคาประหยัด
รับสร้างบ้าน อาคาร โรงงาน
Tel : 081-6177145
http://www.siamplan.com

บ้านพักอาศัย
คอนกรีตเสริมเหล็ก
สองชั้น

เจ้าของโครงการ

สถานที่ก่อสร้าง

สถาปนิก

วิศวกรโครงสร้าง

วิศวกรสุขาภิบาล

วิศวกรไฟฟ้า

ผู้เขียน

แบบแสดง

สารบัญแบบ รายการวัสดุ
สัญลักษณ์ประกอบแบบ

วันที่เขียน

แผ่นที่	จำนวนแผ่น
A-01	

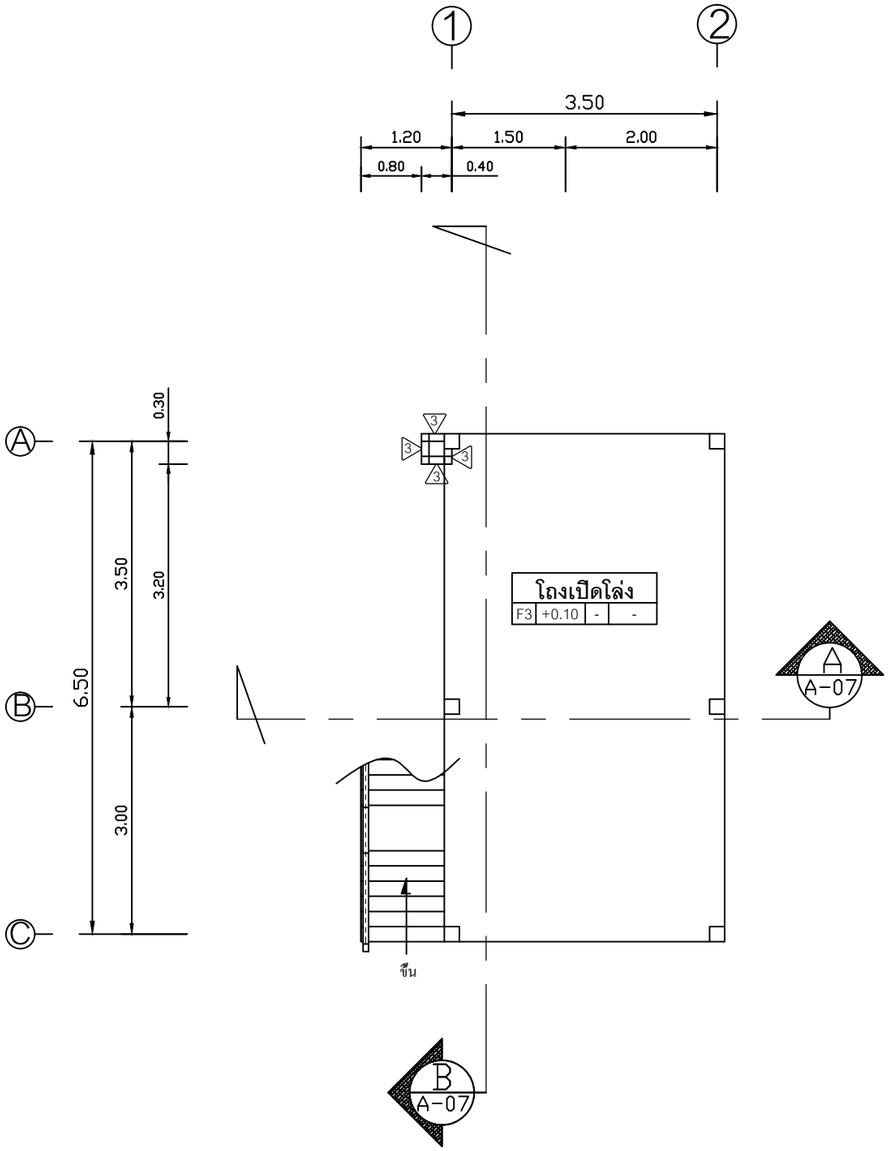

แปลนพื้นชั้นล่าง

SCALE 1:75

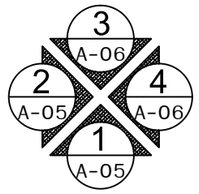

ทิศทางการมองรูปด้าน

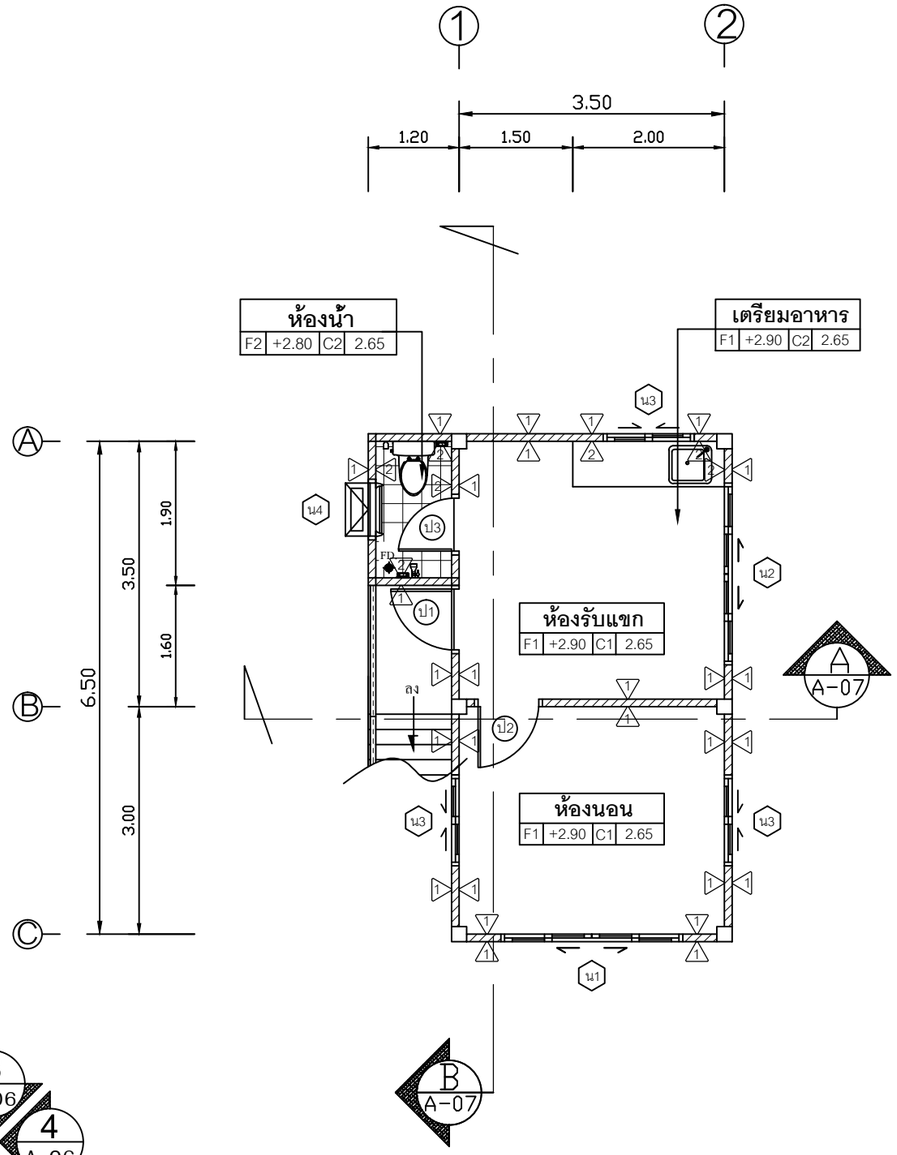

แปลนพื้นชั้นสอง

SCALE 1:75

SIAMPLAN.COM

รับเขียนแบบบ้าน ราคาประหยัด
รับสร้างบ้าน อาคาร โรงงาน
Tel : 081-6177145
http://www.siamplan.com

บ้านพักอาศัย
คอนกรีตเสริมเหล็ก
สองชั้น

เจ้าของโครงการ
สถานที่ก่อสร้าง
สถาปนิก
วิศวกรโครงสร้าง
วิศวกรสุขาภิบาล
วิศวกรไฟฟ้า
ผู้เขียน
แบบแสดง
แปลนพื้น
วันที่เขียน
แผ่นที่ A-03 / จำนวนแผ่น

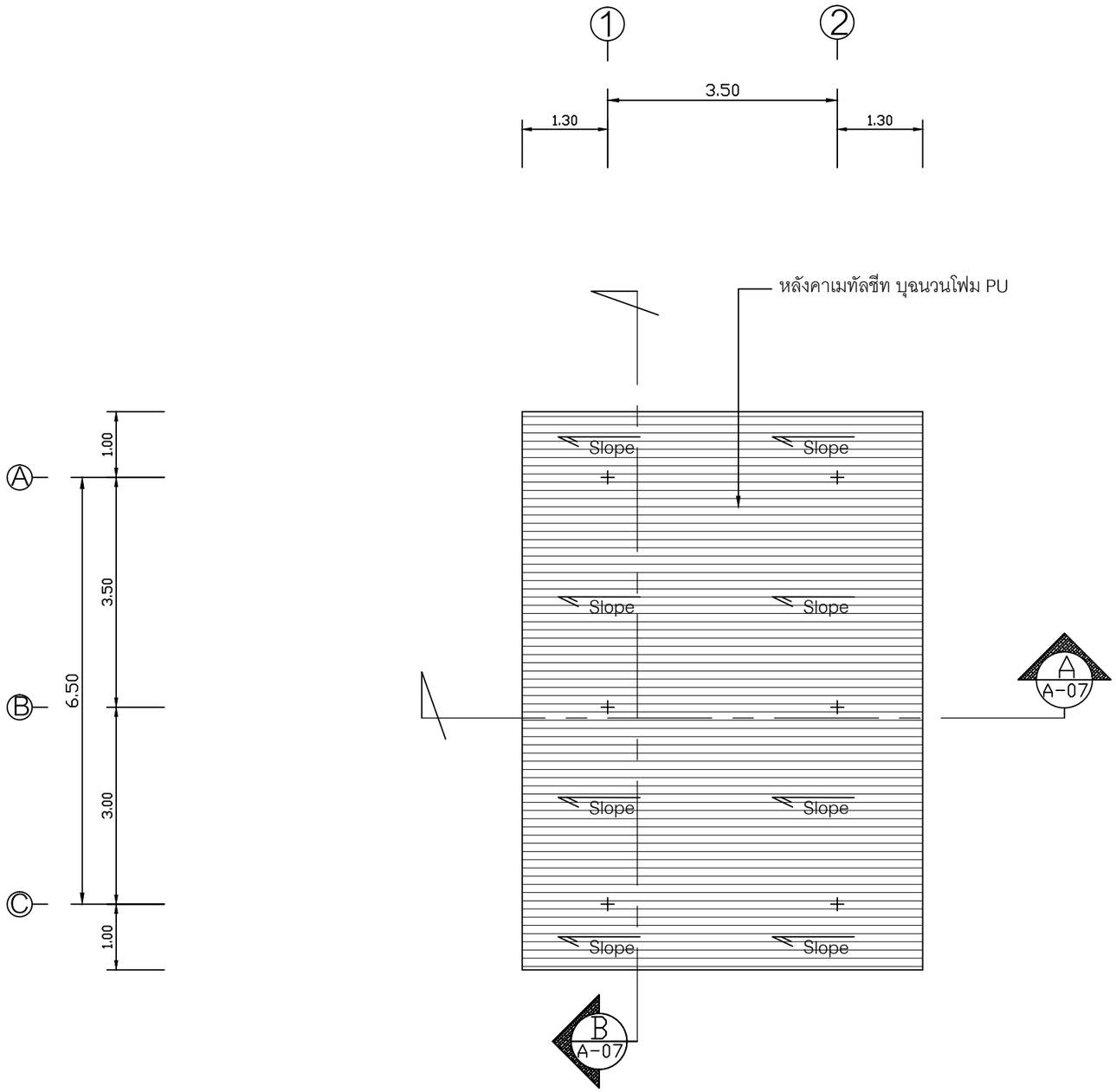

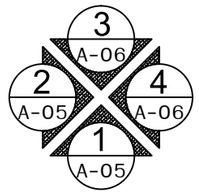

ทิศทางการมองรูปด้าน

แปลนหลังคา

SCALE 1:75

SIAMPLAN.COM

รับเขียนแบบบ้าน ราคาประหยัด
รับสร้างบ้าน อาคาร โรงงาน
Tel : 081-6177145
http://www.siamplan.com

บ้านพักอาศัย
คอนกรีตเสริมเหล็ก
สองชั้น

เจ้าของโครงการ

สถานที่ก่อสร้าง

สถาปนิก

วิศวกรโครงสร้าง

วิศวกรสุขาภิบาล

วิศวกรไฟฟ้า

ผู้เขียน

แบบแสดง

แปลนหลังคา

วันที่เขียน

แผ่นที่	**จำนวนแผ่น**
A-04	

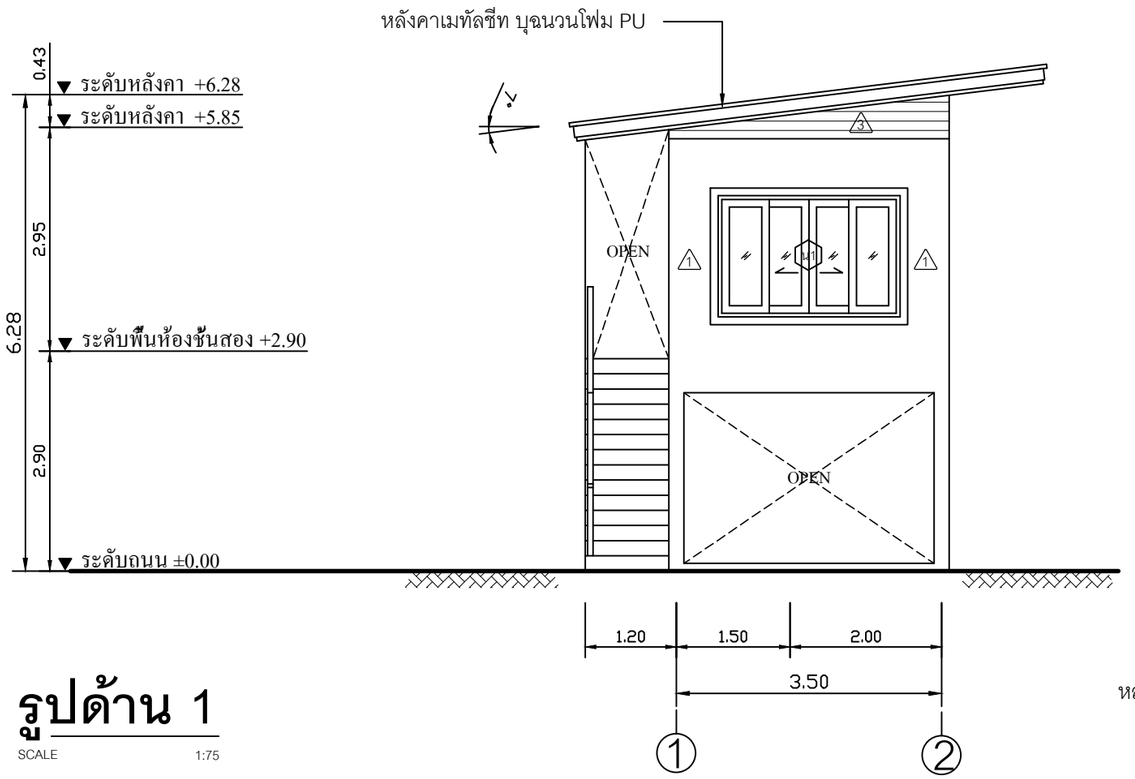

รูปด้าน 1

SCALE 1:75

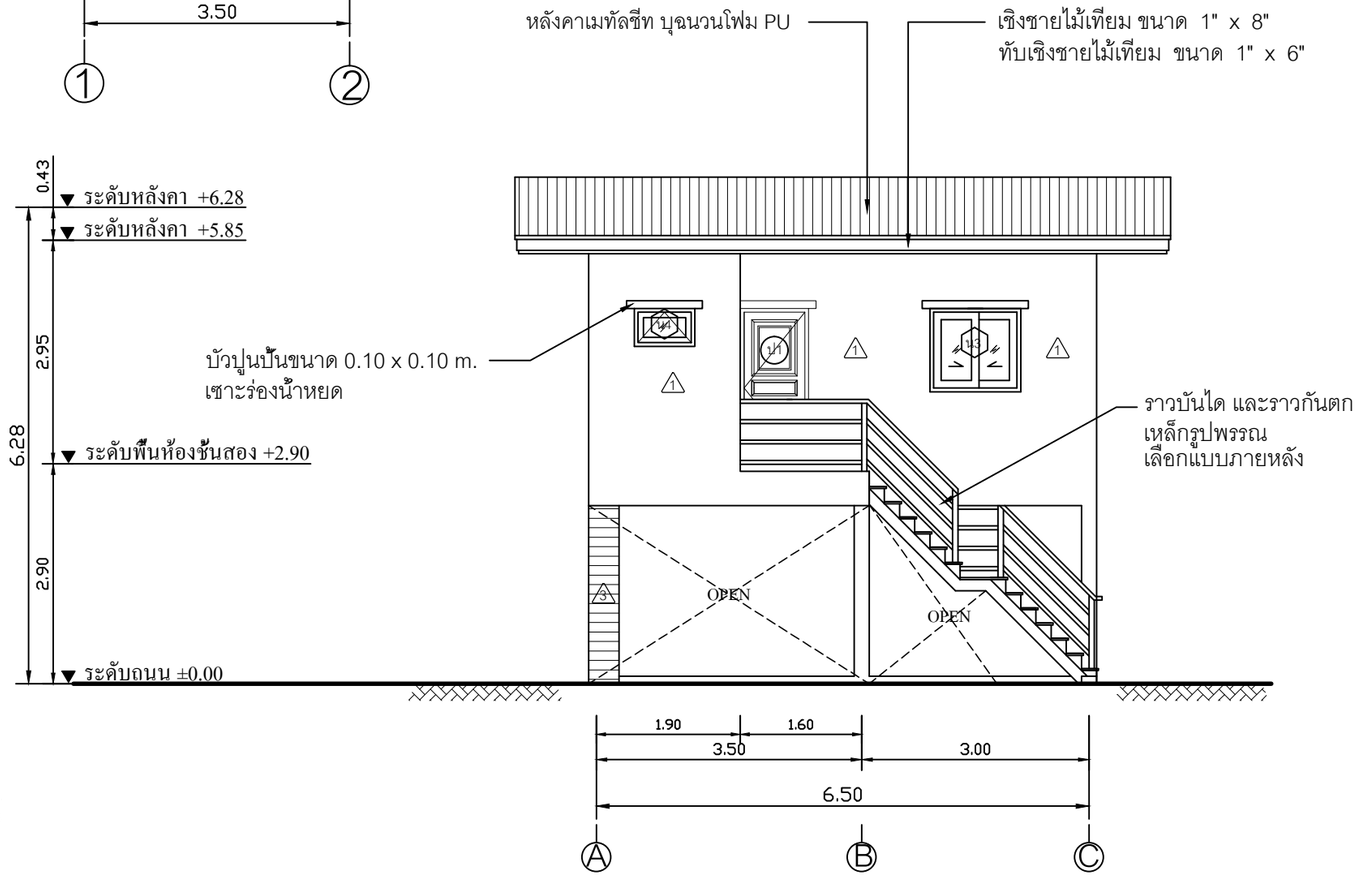

รูปด้าน 2

SCALE 1:75

SIAMPLAN.COM

รับเขียนแบบบ้าน ราคาประหยัด
รับสร้างบ้าน อาคาร โรงงาน
Tel : 081-6177145
http://www.siamplan.com

บ้านพักอาศัย
คอนกรีตเสริมเหล็ก
สองชั้น

เจ้าของโครงการ

สถานที่ก่อสร้าง

สถาปนิก

วิศวกรโครงสร้าง

วิศวกรสุขาภิบาล

วิศวกรไฟฟ้า

ผู้เขียน

แบบแสดง

รูปด้าน 1, รูปด้าน 2

วันที่เขียน

แผ่นที่	จำนวนแผ่น
A-05	

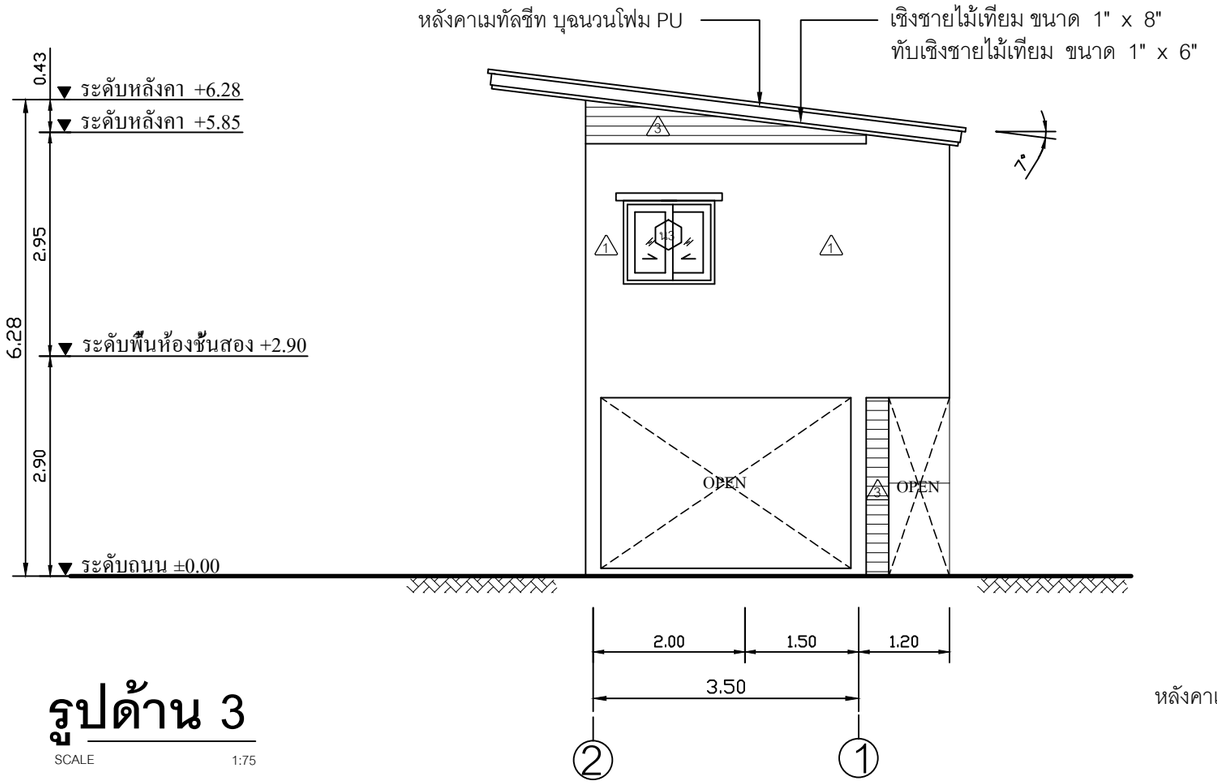

รูปด้าน 3

SCALE 1:75

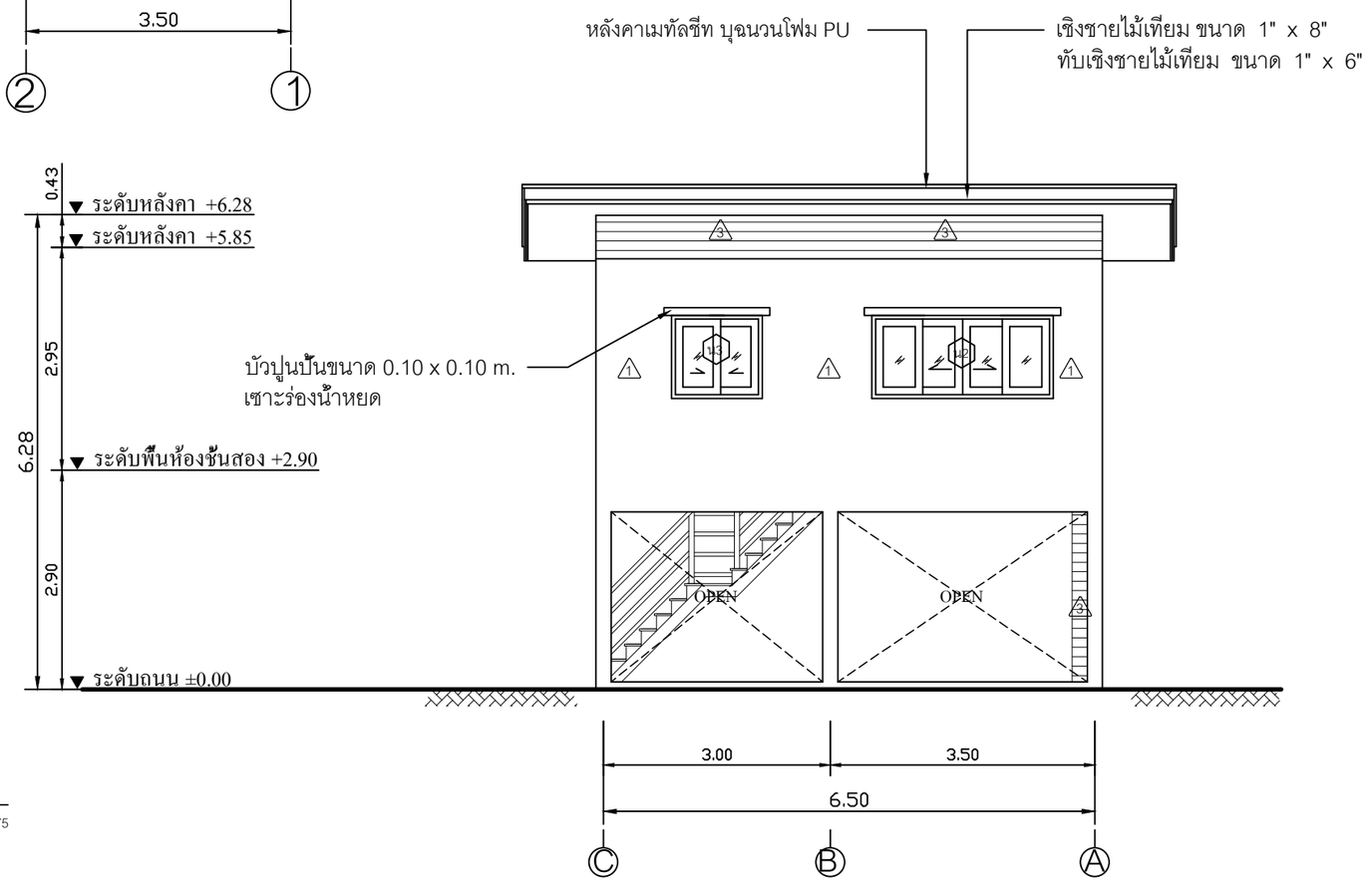

รูปด้าน 4

SCALE 1:75

SIAMPLAN.COM

รับเขียนแบบบ้าน ราคาประหยัด
รับสร้างบ้าน อาคาร โรงงาน
Tel : 081-6177145
http://www.siamplan.com

บ้านพักอาศัย
คอนกรีตเสริมเหล็ก
สองชั้น

เจ้าของโครงการ

สถานที่ก่อสร้าง

สถาปนิก

วิศวกรโครงสร้าง

วิศวกรสุขาภิบาล

วิศวกรไฟฟ้า

ผู้เขียน

แบบแสดง

รูปด้าน 3, รูปด้าน 4

วันที่เขียน

แผ่นที่	จำนวนแผ่น
A-06	

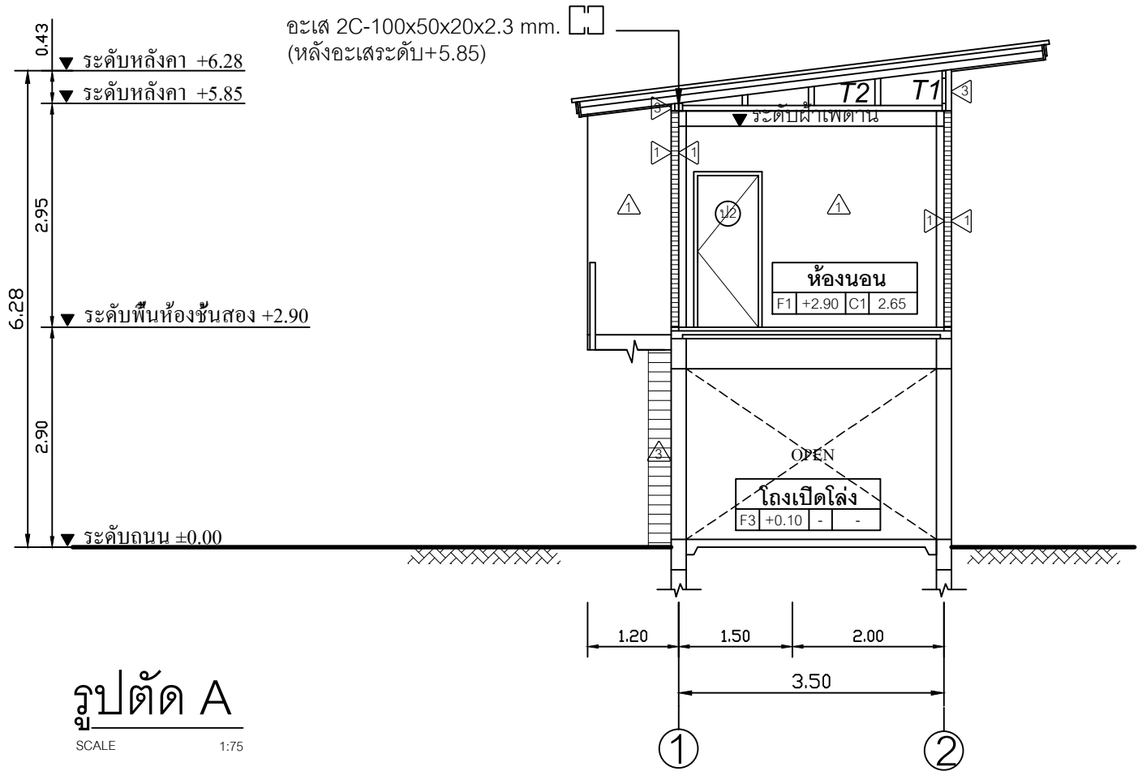

รูปตัด A

SCALE 1:75

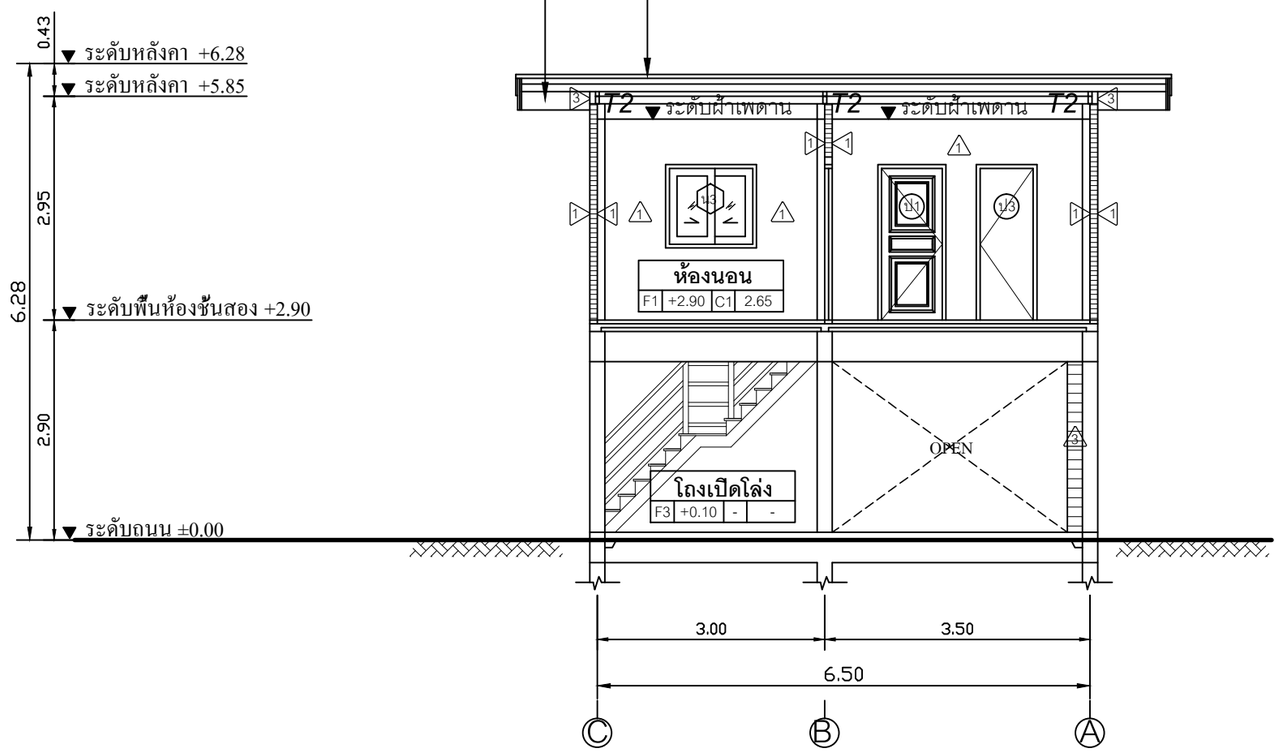

รูปตัด B

SCALE 1:75

SIAMPLAN.COM

รับเขียนแบบบ้าน ราคาประหยัด
รับสร้างบ้าน อาคาร โรงงาน
Tel : 081-6177145
http://www.siamplan.com

บ้านพักอาศัย
คอนกรีตเสริมเหล็ก
สองชั้น

เจ้าของโครงการ

สถานที่ก่อสร้าง

สถาปนิก

วิศวกรโครงสร้าง

วิศวกรสุขาภิบาล

วิศวกรไฟฟ้า

ผู้เขียน

แบบแสดง

รูปตัด A, รูปตัด B

วันที่เขียน

แผ่นที่	จำนวนแผ่น
A-07	

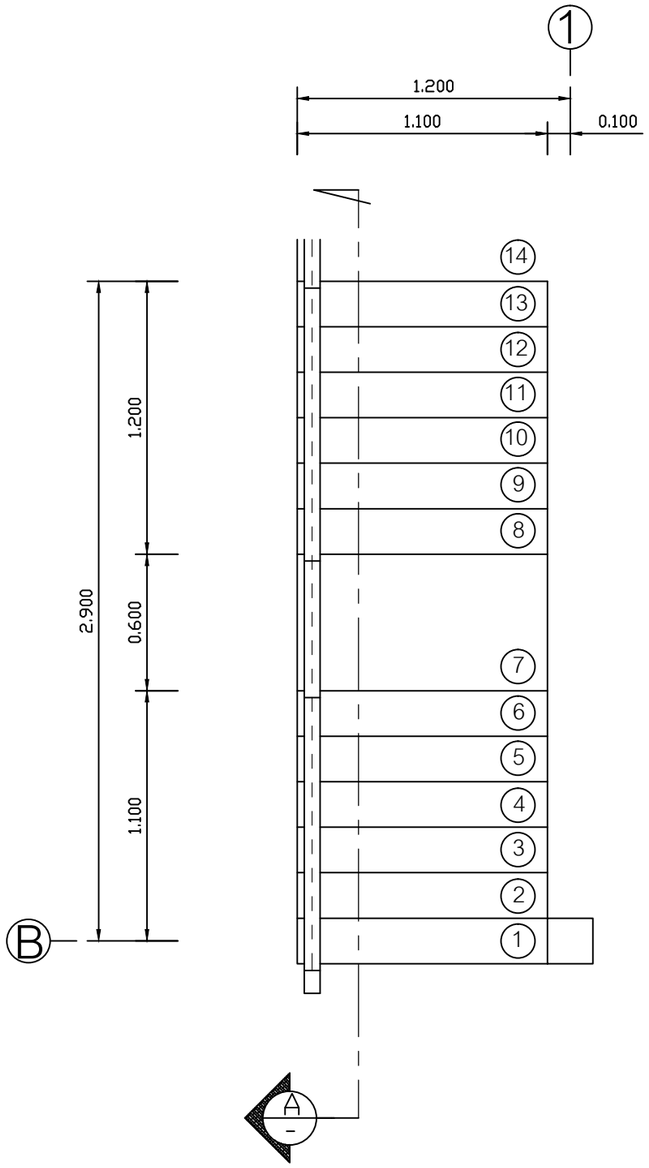

แปลนบันได ST-01

SCALE 1:25

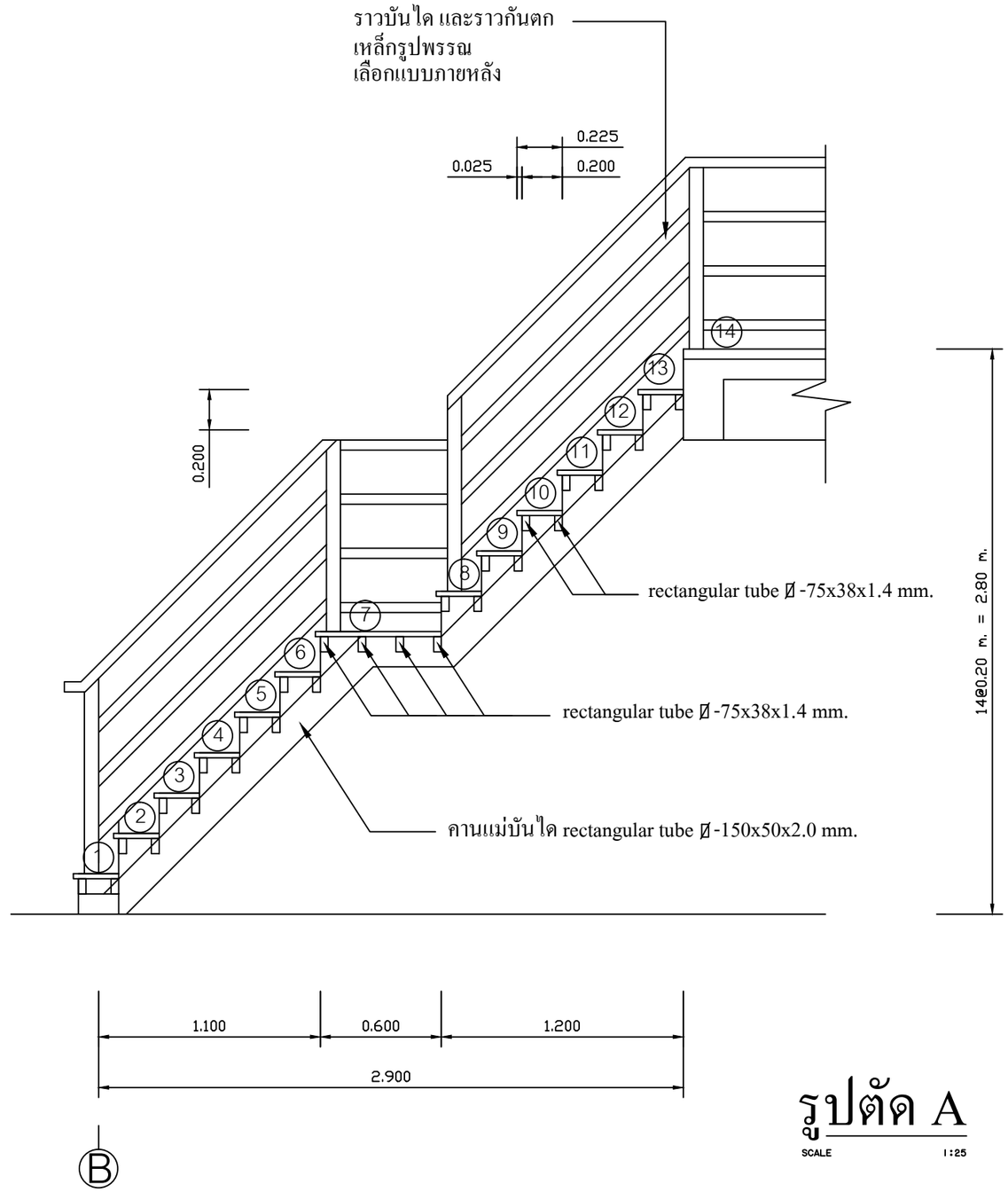

รูปตัด A

SCALE 1:25

SIAMPLAN.COM

รับเขียนแบบบ้าน ราคาประหยัด
รับสร้างบ้าน อาคาร โรงงาน
Tel : 081-6177145
http://www.siamplan.com

บ้านพักอาศัย
คอนกรีตเสริมเหล็ก
สองชั้น

เจ้าของโครงการ
สถานที่ก่อสร้าง
สถาปนิก
วิศวกรโครงสร้าง
วิศวกรสุขาภิบาล
วิศวกรไฟฟ้า
ผู้เขียน
แบบแสดง
แบบขยายบันได
วันที่เขียน

แผ่นที่	จำนวนแผ่น
A-08	

มาตรฐานการติดตั้งสุขภัณฑ์

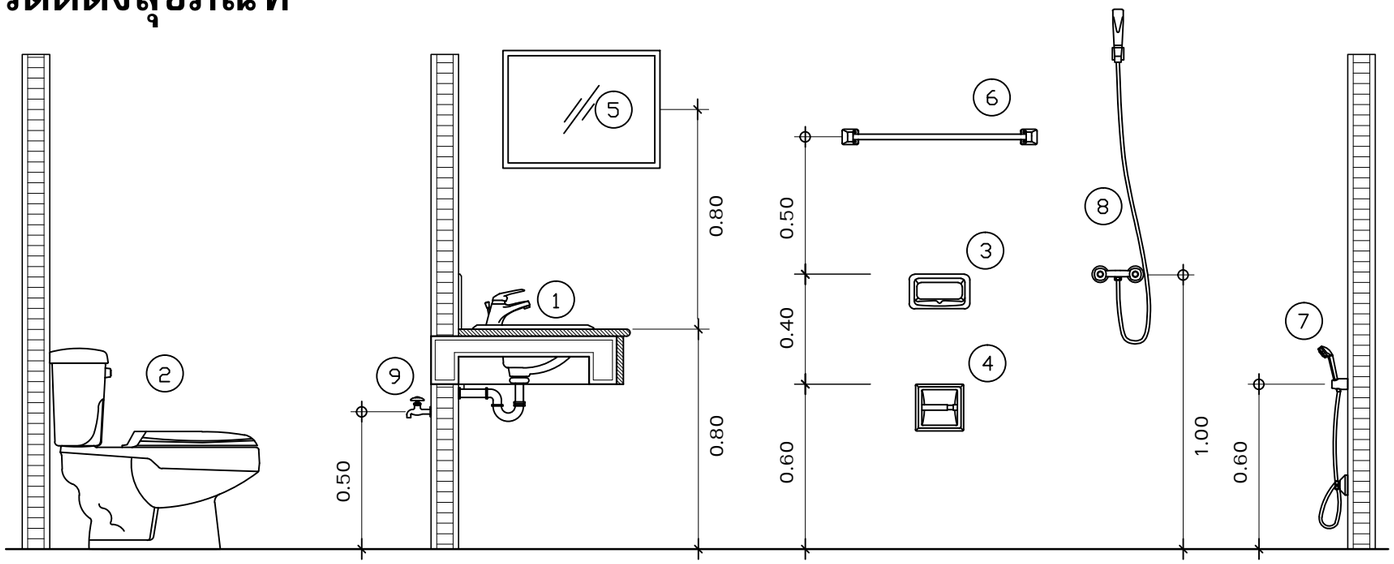

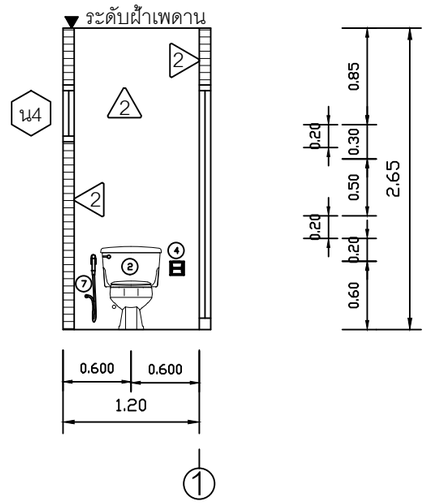

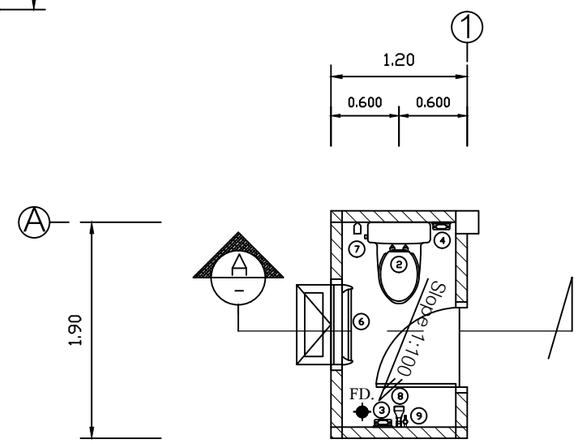

รายการสุขภัณฑ์

สัญลักษณ์	รายละเอียด	ยี่ห้อ
1	อ่างล้างหน้าแบบฝังบนเคาน์เตอร์พร้อมก๊อกน้ำและอุปกรณ์ครบชุด	COTTO หรือ เทียบเท่า
2	โถส้วมชักโครก	COTTO หรือ เทียบเท่า
3	ที่ใส่สบู่	COTTO หรือ เทียบเท่า
4	ที่ใส่กระดาษชำระ	COTTO หรือ เทียบเท่า
5	กระจกเงาแบบสี่เหลี่ยมมีขอบ	COTTO หรือ เทียบเท่า
6	ราวแขวนผ้า	PREMA หรือ เทียบเท่า
7	สายฉีดชำระ	PREMA หรือ เทียบเท่า
8	ฝักบัวสายอ่อน	PREMA หรือ เทียบเท่า
9	ก๊อกน้ำเดี่ยว	HANG หรือ เทียบเท่า
10	อ่างล้างหน้าแบบแขวนผนังพร้อมก๊อกน้ำและอุปกรณ์ครบชุด	COTTO หรือ เทียบเท่า

แบบขยายห้องน้ำ

SCALE 1 : 50

SIAMPLAN.COM
รับเขียนแบบบ้าน ราคาประหยัด
รับสร้างบ้าน อาคาร โรงงาน
Tel : 081-6177145
http://www.siamplan.com

บ้านพักอาศัย
คอนกรีตเสริมเหล็ก
สองชั้น

เจ้าของโครงการ

สถานที่ก่อสร้าง

สถาปนิก

วิศวกรโครงสร้าง

วิศวกรสุขาภิบาล

วิศวกรไฟฟ้า

ผู้เขียน

แบบแสดง

แบบขยายห้องน้ำ

วันที่เขียน

แผ่นที่	จำนวนแผ่น
A-09	

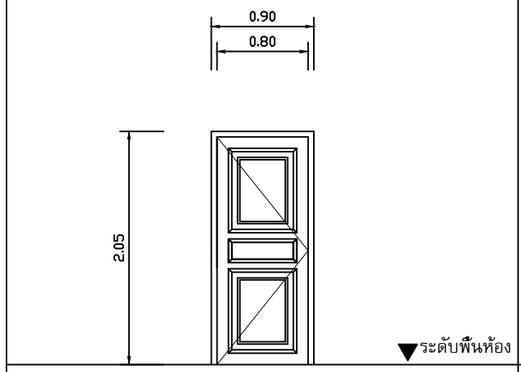

ป1

ชนิดบาน	ประตูบานเปิด
กรอบบาน	ไม้เนื้อแข็ง
ลูกฟัก	ไม้เนื้อแข็ง
วงกบ	ไม้เนื้อแข็ง
จำนวน	1
หมายเหตุ	-

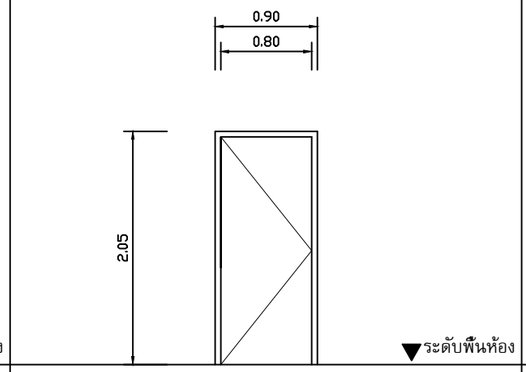

ป2

ชนิดบาน	ประตูบานเปิด
กรอบบาน	ไม้ ปิดผิวลามิเนต
ลูกฟัก	ไม้ ปิดผิวลามิเนต
วงกบ	ไม้ ปิดผิวลามิเนต
จำนวน	1
หมายเหตุ	-

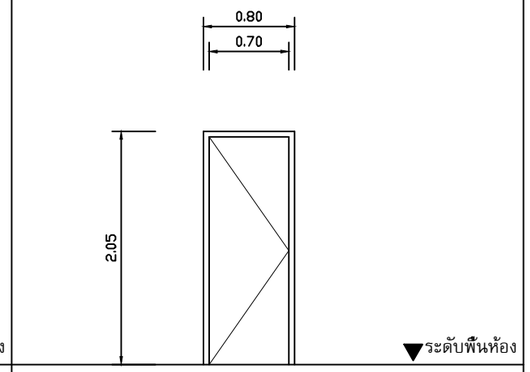

ป3

ชนิดบาน	ประตูบานเปิด
กรอบบาน	PVC
ลูกฟัก	PVC
วงกบ	PVC
จำนวน	1
หมายเหตุ	-

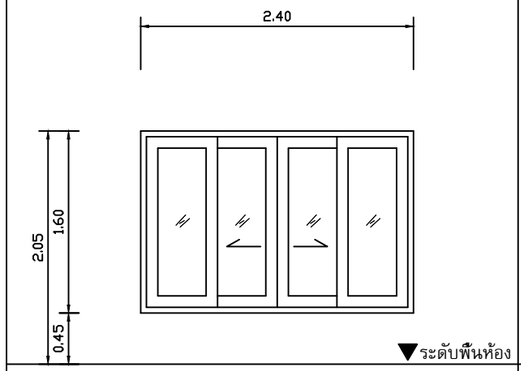

น1

ชนิดบาน	หน้าต่างบานเลื่อน
กรอบบาน	อลูมิเนียมอบขาว
ลูกฟัก	กระจกใส หนา 5 มม.
วงกบ	อลูมิเนียมอบขาว
จำนวน	1
หมายเหตุ	-

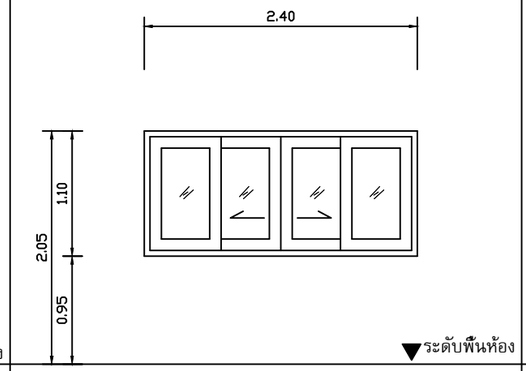

น2

ชนิดบาน	หน้าต่างบานเลื่อน
กรอบบาน	อลูมิเนียมอบขาว
ลูกฟัก	กระจกใส หนา 5 มม.
วงกบ	อลูมิเนียมอบขาว
จำนวน	1
หมายเหตุ	-

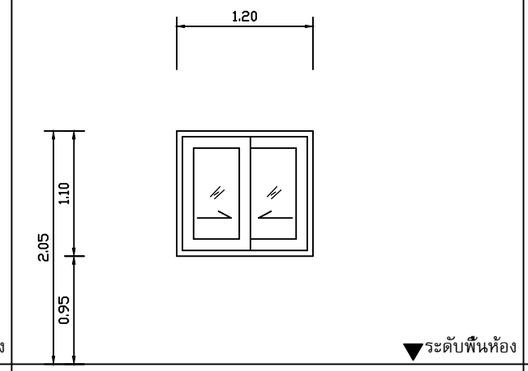

น3

ชนิดบาน	หน้าต่างบานเลื่อน
กรอบบาน	อลูมิเนียมอบขาว
ลูกฟัก	กระจกใส หนา 5 มม.
วงกบ	อลูมิเนียมอบขาว
จำนวน	3
หมายเหตุ	-

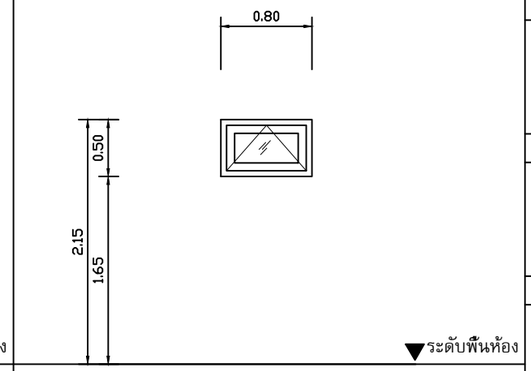

น4

ชนิดบาน	หน้าต่างบานกระทุ้ง
กรอบบาน	อลูมิเนียมอบขาว
ลูกฟัก	กระจกฝ้า หนา 5 มม.
วงกบ	อลูมิเนียมอบขาว
จำนวน	1
หมายเหตุ	-

SIAMPLAN.COM
รับเขียนแบบบ้าน ราคาประหยัด
รับสร้างบ้าน อาคาร โรงงาน
Tel : 081-6177145
http://www.siamplan.com

บ้านพักอาศัย
คอนกรีตเสริมเหล็ก
สองชั้น

เจ้าของโครงการ

สถานที่ก่อสร้าง

สถาปนิก

วิศวกรโครงสร้าง

วิศวกรสุขาภิบาล

วิศวกรไฟฟ้า

ผู้เขียน

แบบแสดง

แบบขยาย ประตู, หน้าต่าง

วันที่เขียน

แผ่นที่	จำนวนแผ่น
A-10	

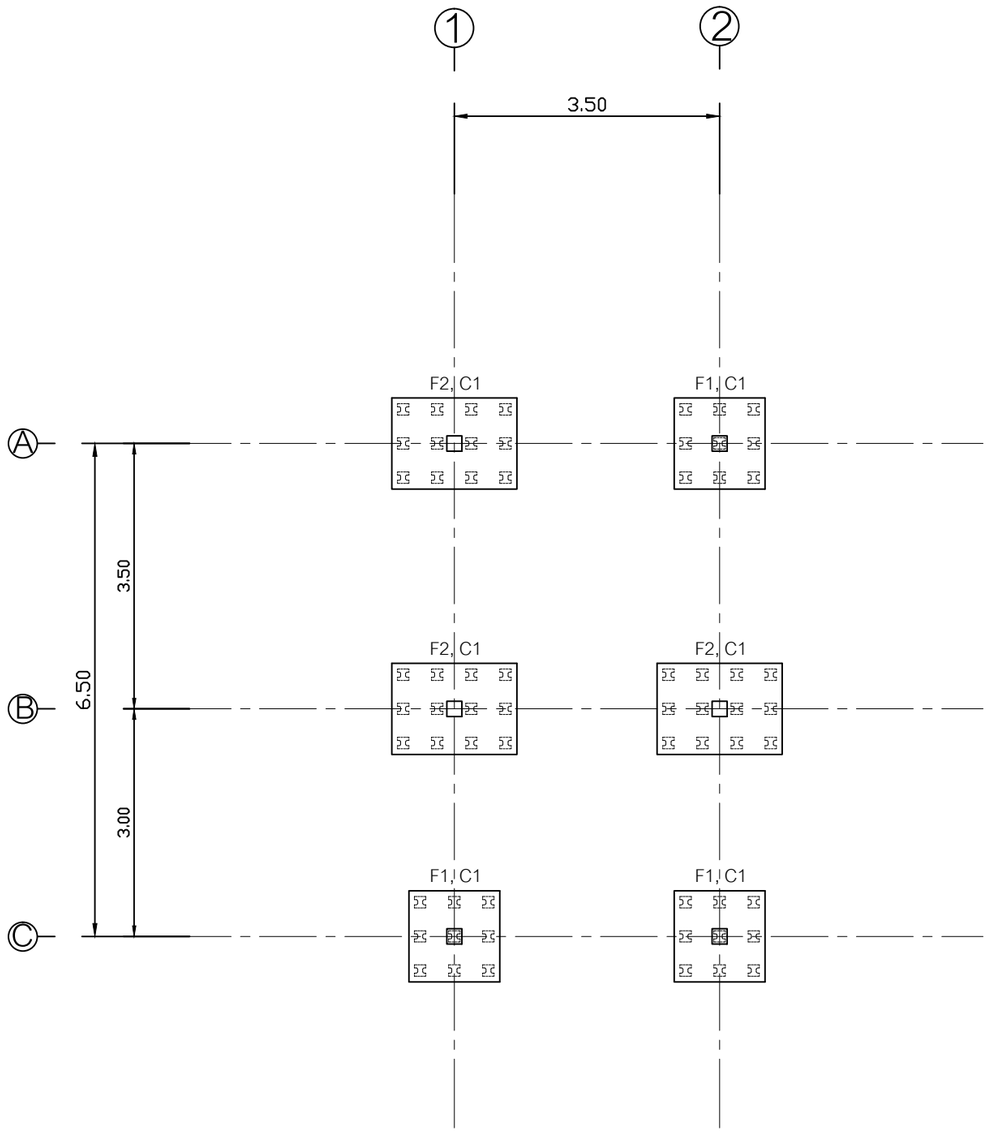

แปลนฐานราก

SCALE 1:75

SIAMPLAN.COM

รับเขียนแบบบ้าน ราคาประหยัด
รับสร้างบ้าน อาคาร โรงงาน
Tel : 081-6177145
http://www.siamplan.com

บ้านพักอาศัย
คอนกรีตเสริมเหล็ก
สองชั้น

เจ้าของโครงการ

สถานที่ก่อสร้าง

สถาปนิก

วิศวกรโครงสร้าง

วิศวกรสุขาภิบาล

วิศวกรไฟฟ้า

ผู้เขียน

แบบแสดง

แปลนฐานราก

วันที่เขียน

แผ่นที่	**จำนวนแผ่น**
S-01	

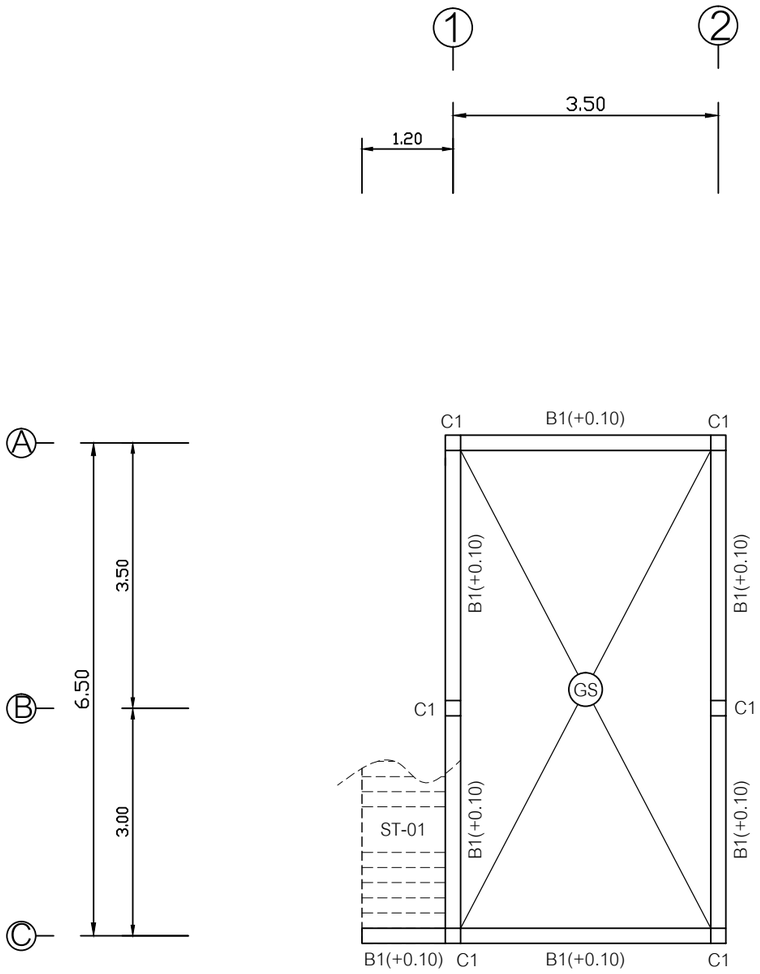

แบบโครงสร้างชั้นล่าง

SCALE 1:75

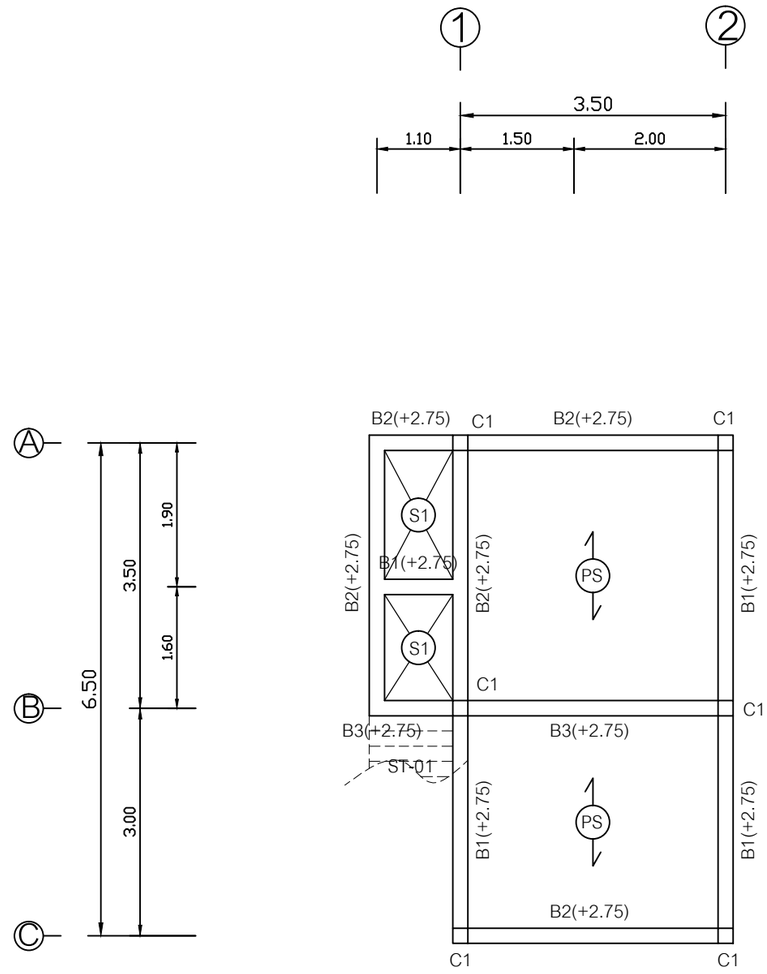

แบบโครงสร้างชั้นสอง

SCALE 1:75

BX (+X.XX)

แจ้งขนาดคาน

แจ้งระดับหลังคาน

SIAMPLAN.COM

รับเขียนแบบบ้าน ราคาประหยัด
รับสร้างบ้าน อาคาร โรงงาน
Tel : 081-6177145
http://www.siamplan.com

บ้านพักอาศัย
คอนกรีตเสริมเหล็ก
สองชั้น

เจ้าของโครงการ

สถานที่ก่อสร้าง

สถาปนิก

วิศวกรโครงสร้าง

วิศวกรสุขาภิบาล

วิศวกรไฟฟ้า

ผู้เขียน

แบบแสดง

แบบโครงสร้าง

วันที่เขียน

แผ่นที่	**จำนวนแผ่น**
S-02	

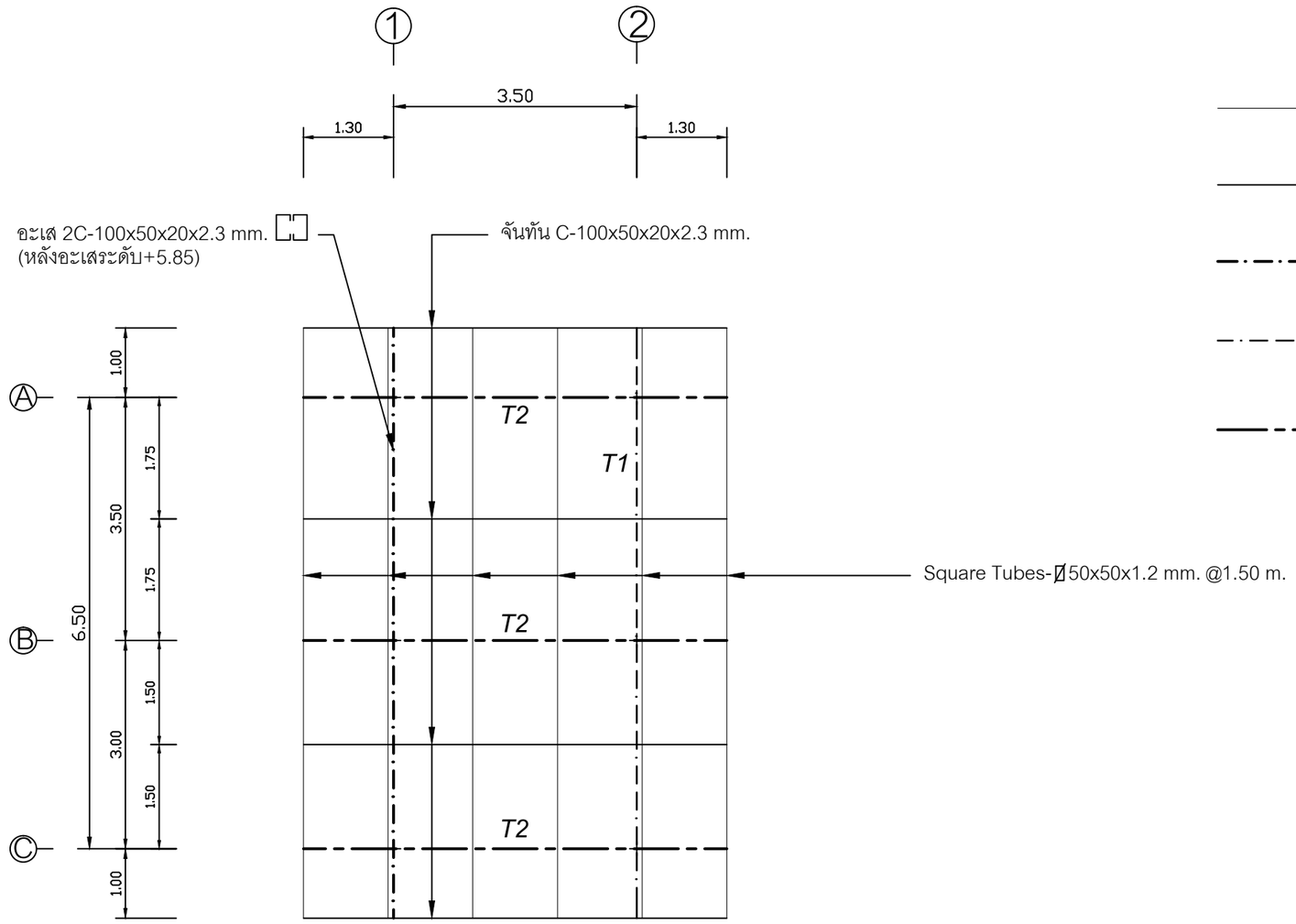

หมายเหตุ

- Square Tubes-∅50x50x1.2 mm. @1.50 m.
- จันทัน C-100x50x20x2.3 mm.
- อะเส 2C-100x50x20x2.3 mm.
- TRUSS T1
- TRUSS T2

แบบโครงสร้างหลังคา

SCALE 1:75

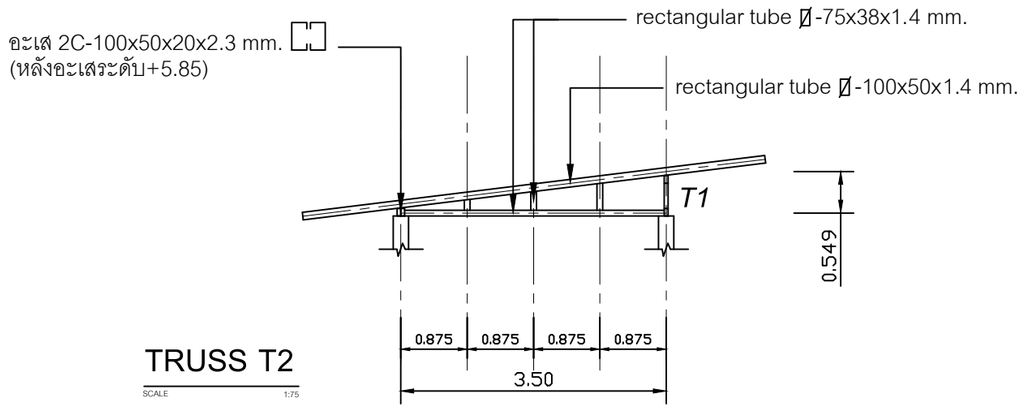

TRUSS T2

SCALE 1:75

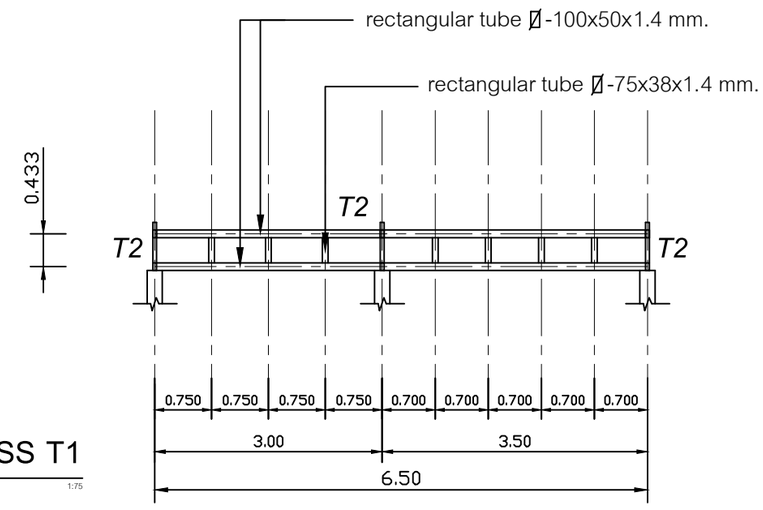

TRUSS T1

SCALE 1:75

SIAMPLAN.COM
รับเขียนแบบบ้าน ราคาประหยัด
รับสร้างบ้าน อาคาร โรงงาน
Tel : 081-6177145
http://www.siamplan.com

บ้านพักอาศัย
คอนกรีตเสริมเหล็ก
สองชั้น

เจ้าของโครงการ
สถานที่ก่อสร้าง
สถาปนิก
วิศวกรโครงสร้าง
วิศวกรสุขาภิบาล
วิศวกรไฟฟ้า
ผู้เขียน
แบบแสดง
แบบโครงสร้างหลังคา
วันที่เขียน

แผ่นที่	จำนวนแผ่น
S-03	

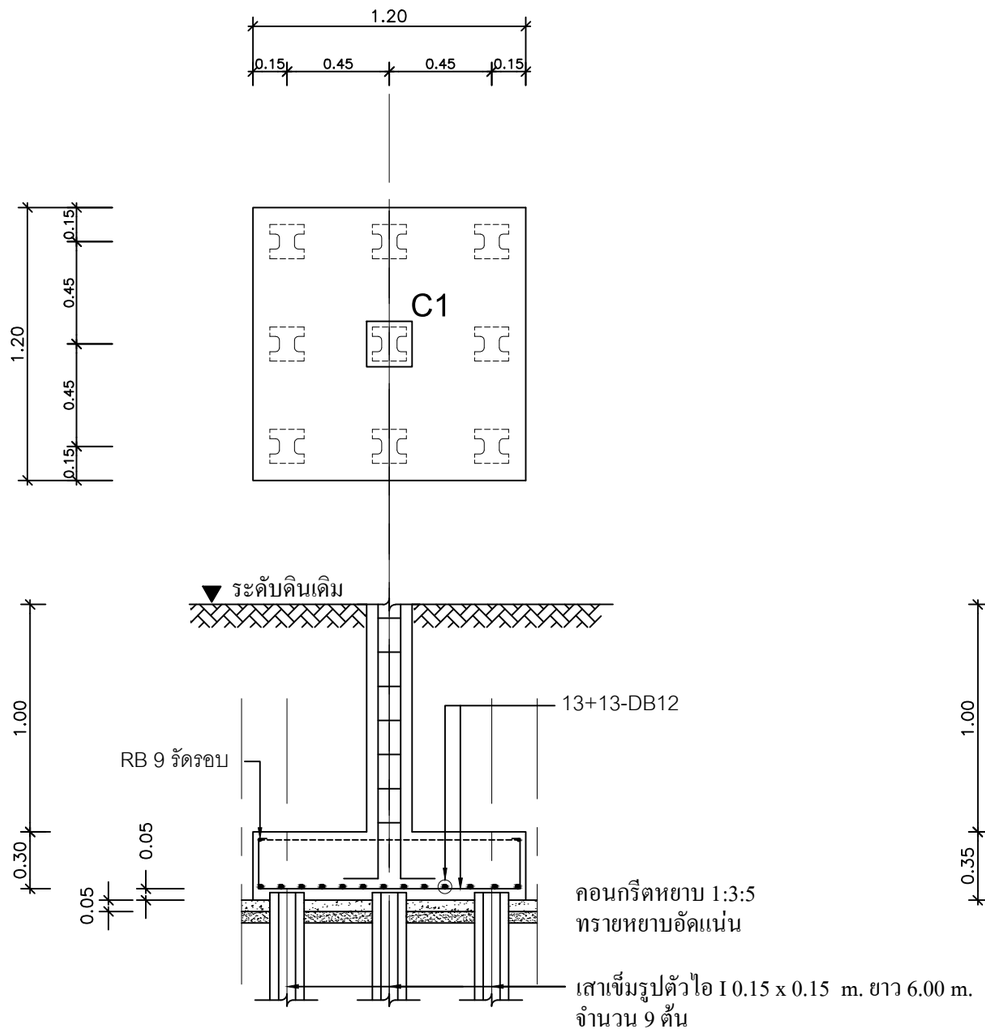

F3

SCALE 1:25

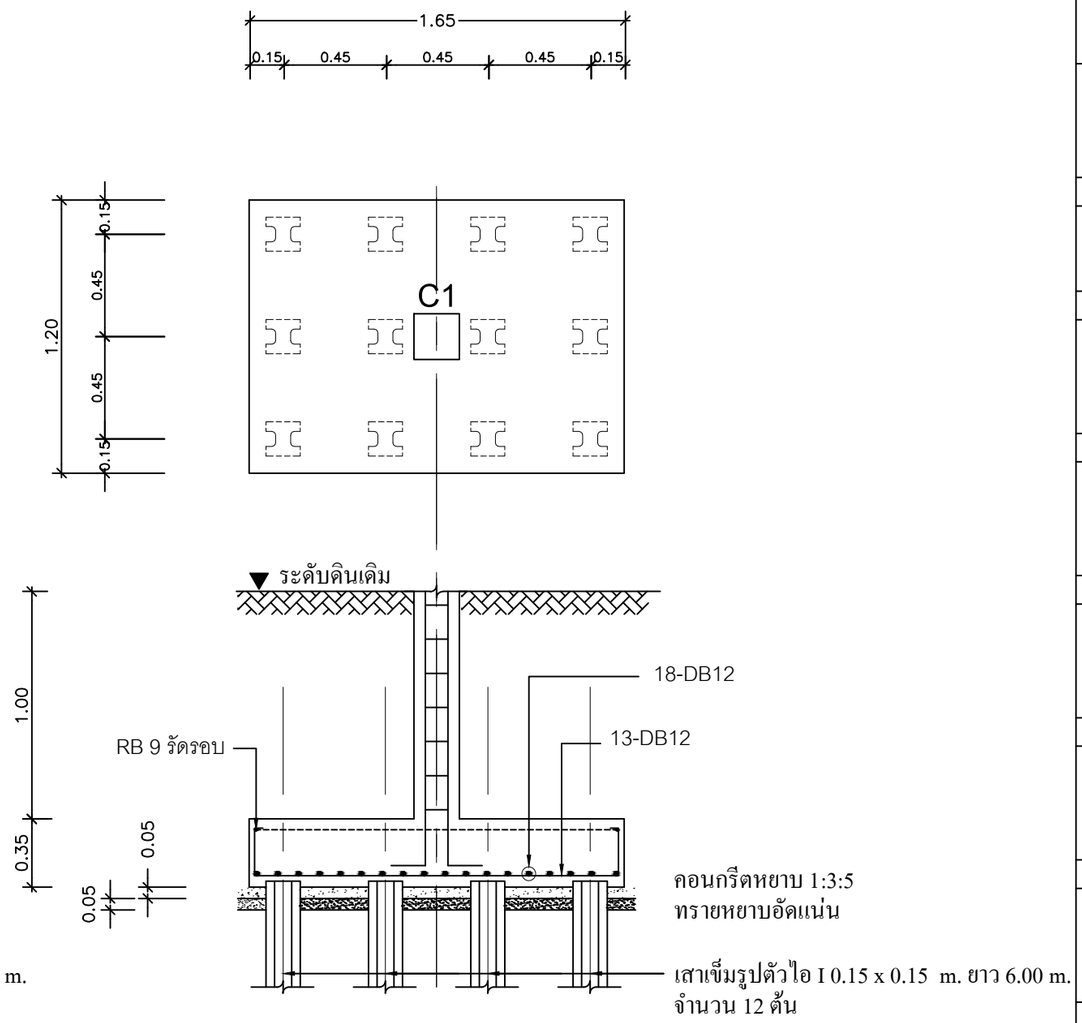

F4

SCALE 1:25

SIAMPLAN.COM
รับเขียนแบบบ้าน ราคาประหยัด
รับสร้างบ้าน อาคาร โรงงาน
Tel : 081-6177145
http://www.siamplan.com

บ้านพักอาศัย
คอนกรีตเสริมเหล็ก
สองชั้น

เจ้าของโครงการ

สถานที่ก่อสร้าง

สถาปนิก

วิศวกรโครงสร้าง

วิศวกรสุขาภิบาล

วิศวกรไฟฟ้า

ผู้เขียน

แบบแสดง

แบบขยายโครงสร้าง คสล.

วันที่เขียน

แผ่นที่	**จำนวนแผ่น**
S-05	

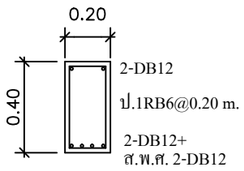

กลางช่วงคาน

B1

SCALE 1:25

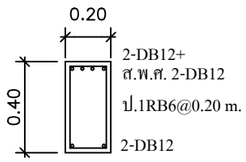

ช่วงเสา, คานยื่น

B1

SCALE 1:25

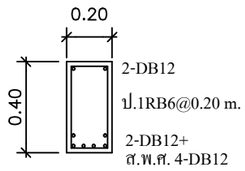

กลางช่วงคาน

B2

SCALE 1:25

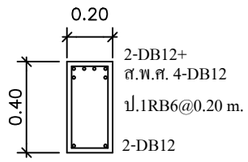

ช่วงเสา, คานยื่น

B2

SCALE 1:25

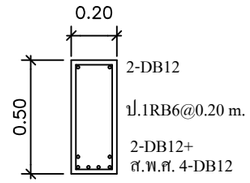

กลางช่วงคาน

B3

SCALE 1:25

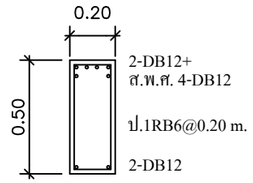

ช่วงเสา, คานยื่น

B3

SCALE 1:25

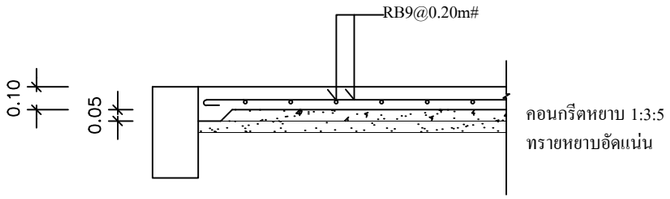

GS

SCALE 1:25

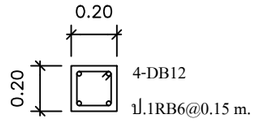

C1

SCALE 1:25

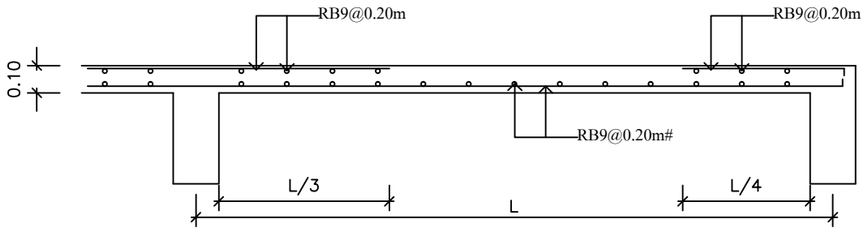

S1(ด้านสั้น)

SCALE 1:25

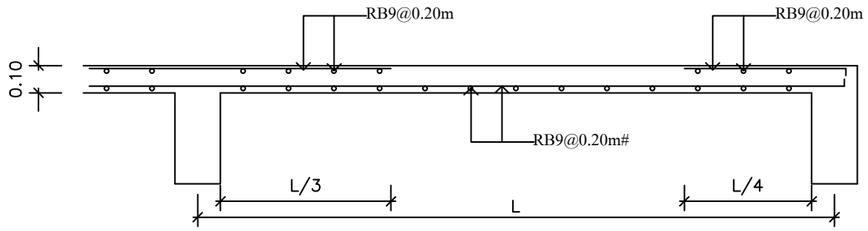

S1(ด้านยาว)

SCALE 1:25

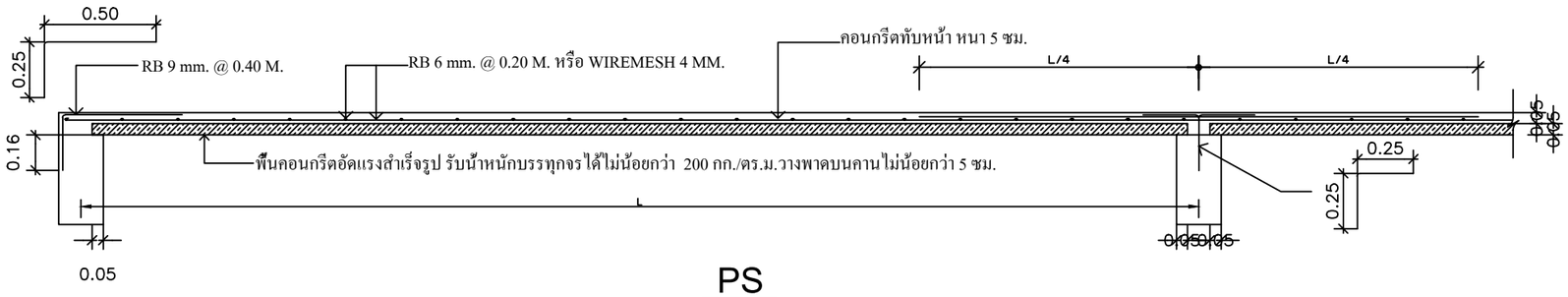

PS

SCALE 1:25

SIAMPLAN.COM

รับเขียนแบบบ้าน ราคาประหยัด
รับสร้างบ้าน อาคาร โรงงาน
Tel : 081-6177145
http://www.siamplan.com

บ้านพักอาศัย
คอนกรีตเสริมเหล็ก
สองชั้น

เจ้าของโครงการ

สถานที่ก่อสร้าง

สถาปนิก

วิศวกรโครงสร้าง

วิศวกรสุขาภิบาล

วิศวกรไฟฟ้า

ผู้เขียน

แบบแสดง

แบบขยายโครงสร้าง คสล.

วันที่เขียน

แผ่นที่	จำนวนแผ่น
S-06	

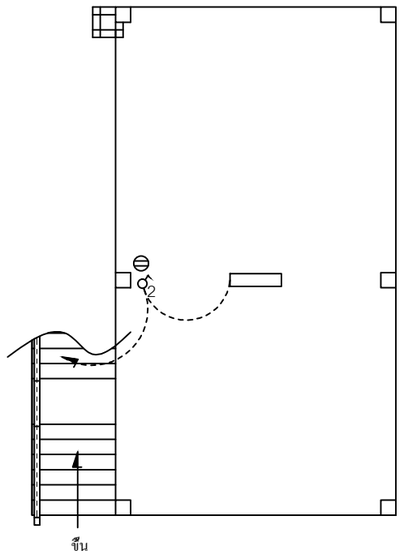

แปลนระบบไฟฟ้าชั้นล่าง

SCALE 1:75

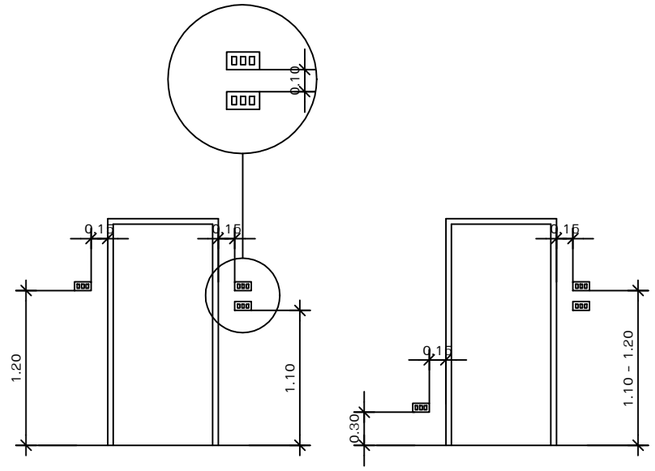

ระดับการติดตั้งที่แนะนำ

หลอด LED 1x9 W.

หลอด LED 1x18 W.

โคมไฟฟ้า หลอด LED

โคม DOWNLIGHT หลอด LED ติดฝังในฝ้าเพดาน

โคมไฟกิ่งภายนอก หลอด LED

สวิทช์ทางเดียว

สวิทช์สองทาง

เต้ารับคู่พร้อมขั้วดิน (ภายนอกและในครัว ใส่กล่องกันน้ำ)

เครื่องปรับอากาศ

เครื่องทำน้ำอุ่น

แผงควบคุมไฟฟ้า

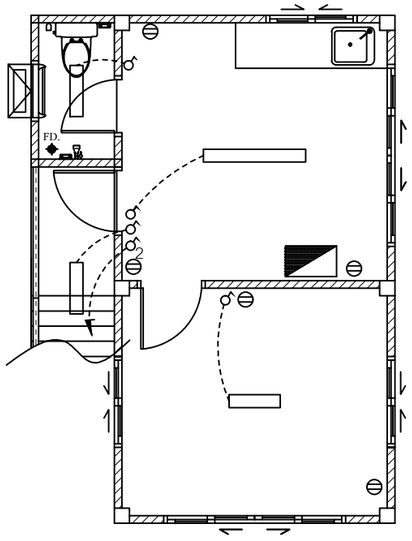

แปลนระบบไฟฟ้าชั้นสอง

SCALE 1:75

SIAMPLAN.COM
รับเขียนแบบบ้าน ราคาประหยัด
รับสร้างบ้าน อาคาร โรงงาน
Tel : 081-6177145
http://www.siamplan.com

บ้านพักอาศัย
คอนกรีตเสริมเหล็ก
สองชั้น

เจ้าของโครงการ

สถานที่ก่อสร้าง

สถาปนิก

วิศวกรโครงสร้าง

วิศวกรสุขาภิบาล

วิศวกรไฟฟ้า

ผู้เขียน

แบบแสดง

แปลนระบบไฟฟ้า

วันที่เขียน

แผ่นที่	จำนวนแผ่น
E-01	

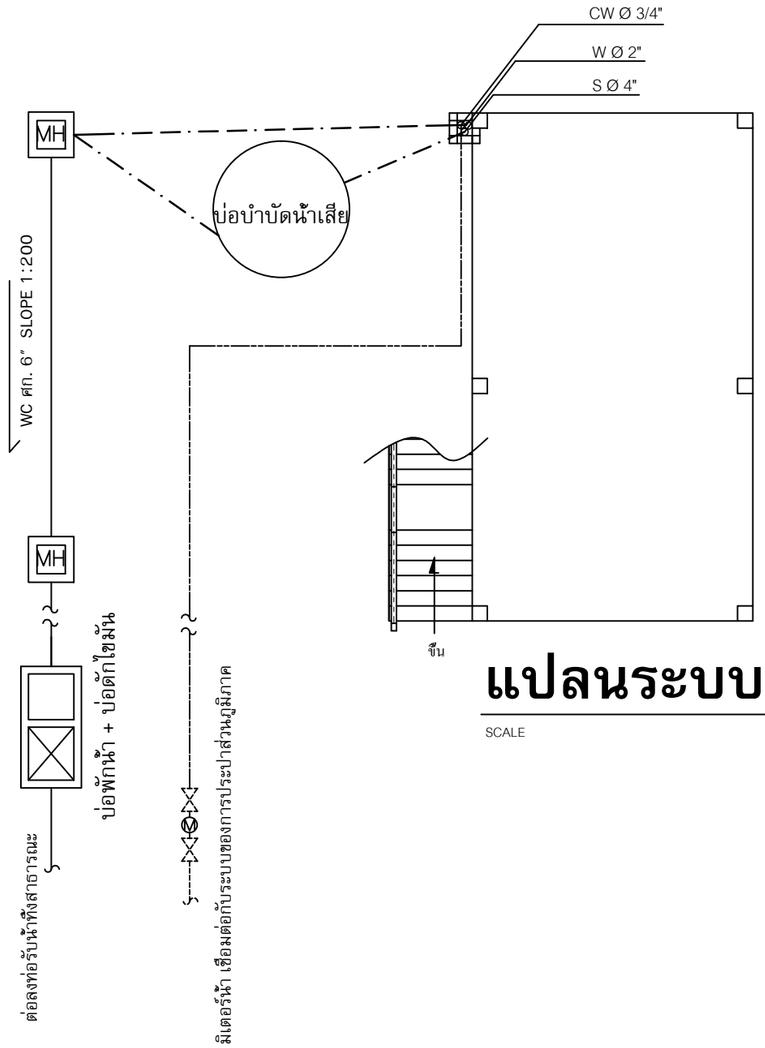

แปลนระบบประปา-สุขาภิบาล ชั้นล่าง

SCALE 1:75

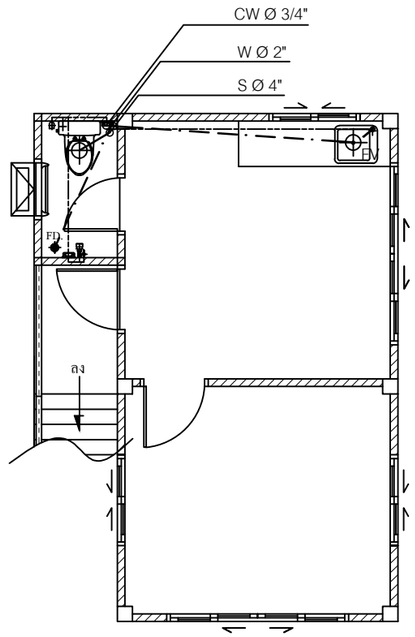

แปลนระบบประปา-สุขาภิบาล ชั้นสอง

SCALE 1:75

สัญญลักษณ์ประกอบแบบระบบประปาและสุขาภิบาล

- ตำแหน่งติดตั้งก๊อกน้ำใช้
- บ่อพักน้ำทิ้ง ดูแบบขยาย
- บ่อพักดักไขมัน ดูแบบขยาย
- M — วาว์,มิเตอร์,วาวล์
- ท่อระบายอากาศ P.V.C Ø1″
- ท่อน้ำใช้ P.V.C Ø1/2″ และ Ø1″
- ท่อน้ำทิ้ง P.V.C Ø2″ และ Ø4″
- ท่อน้ำโสโครก P.V.C Ø4″ และ Ø6″
- FD — รูระบายน้ำทิ้งที่พื้น
- FV — รูระบายน้ำทิ้งที่อ่างล้างหน้า
- FC — รูระบายน้ำโสโครก
- MH — บ่อพักน้ำ ดูแบบขยาย(ระยะของบ่อต้องห่างกันไม่เกิน 6 ม.)
- บ่อดักขยะ-ไขมัน
- BP — เครื่องสูบน้ำเพิ่มแรงดัน (BOOSTER PUMP) ชนิดอัตโนมัติ
- ถังเก็บน้ำ
- บ่อเกรอะ-บ่อซึม
- บ่อบำบัดน้ำเสีย

SIAMPLAN.COM
รับเขียนแบบบ้าน ราคาประหยัด
รับสร้างบ้าน อาคาร โรงงาน
Tel : 081-6177145
http://www.siamplan.com

บ้านพักอาศัย
คอนกรีตเสริมเหล็ก
สองชั้น

เจ้าของโครงการ

สถานที่ก่อสร้าง

สถาปนิก

วิศวกรโครงสร้าง

วิศวกรสุขาภิบาล

วิศวกรไฟฟ้า

ผู้เขียน

แบบแสดง

แปลนระบบประปา-สุขาภิบาล

วันที่เขียน

แผ่นที่	จำนวนแผ่น
SN-01	

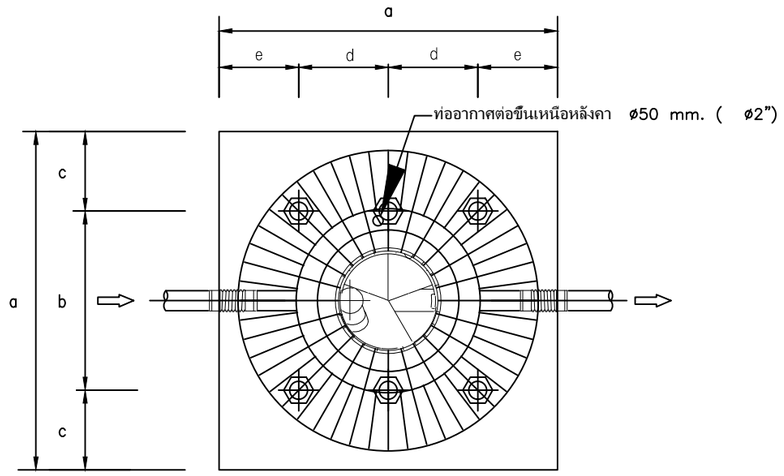

PLAN

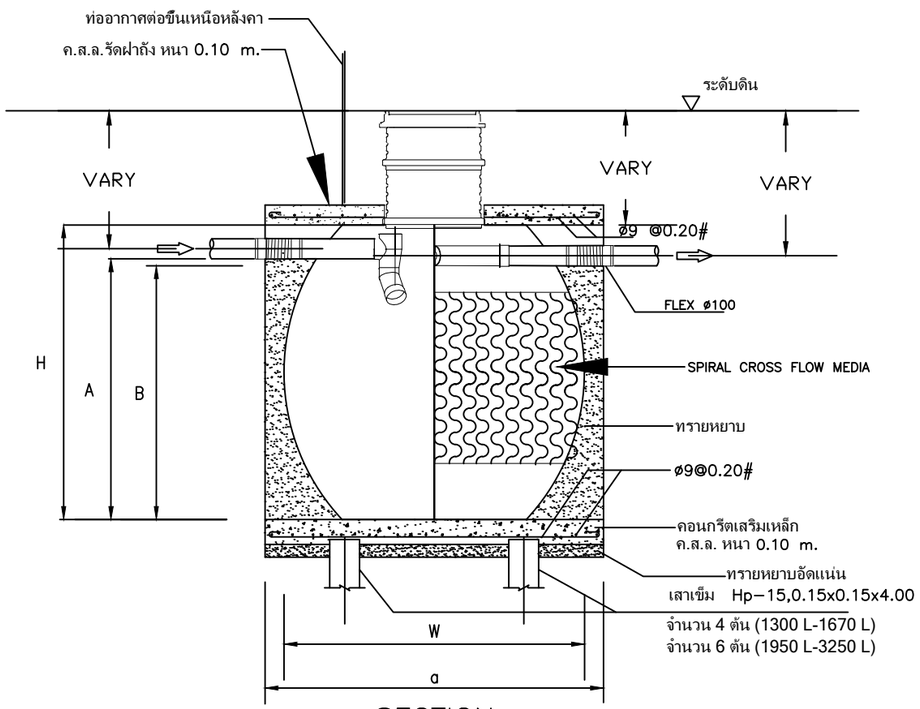

SECTION

ตารางแสดงค่าระยะต่างๆ ถัง DOS TITAN (mm.)

MODEL	A	B	W	H	a	b	c	d	e
TITAN-1300	1210	1160	1420	1380	1600	900	350	450	350
TITAN-1670	1290	1240	1550	1490	1750	1000	375	500	375
TITAN-1950	1320	1270	1670	1540	1900	1000	450	500	450
TITAN-3250	1730	1680	1880	2040	2150	1000	575	500	575

***ใช้ในการติดตั้ง**

SUBJECT TO CHANGE WITHOUT NOTICE

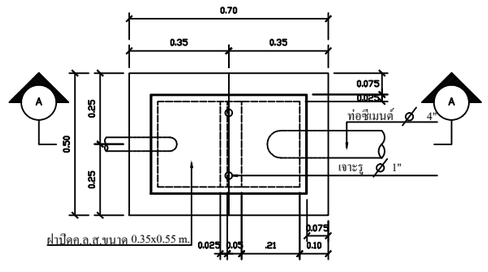

ผังบ่อดักขยะ-ไขมัน
SCALE 1:15

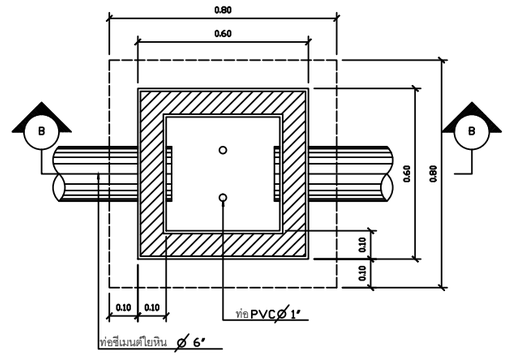

ผังบ่อพักน้ำทิ้ง
SCALE 1:15

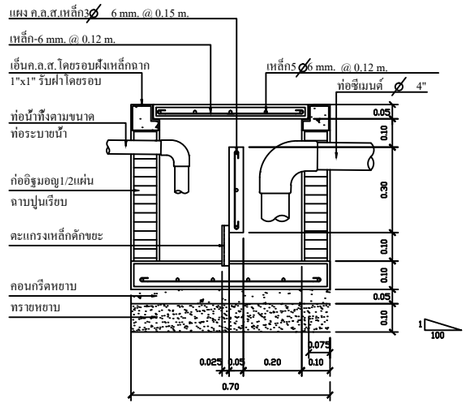

รูปตัดบ่อดักขยะ-ไขมัน
SCALE 1:15

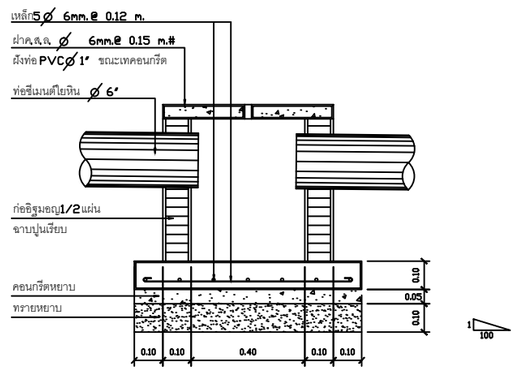

รูปตัดบ่อพักน้ำทิ้ง
SCALE 1:15

SIAMPLAN.COM
รับเขียนแบบบ้าน ราคาประหยัด
รับสร้างบ้าน อาคาร โรงงาน
Tel : 081-6177145
http://www.siamplan.com

บ้านพักอาศัย
คอนกรีตเสริมเหล็ก
สองชั้น

เจ้าของโครงการ

สถานที่ก่อสร้าง

สถาปนิก

วิศวกรโครงสร้าง

วิศวกรสุขาภิบาล

วิศวกรไฟฟ้า

ผู้เขียน

แบบแสดง

แบบขยาย บ่อเกรอะ-บ่อซึม
บ่อดักขยะ-ดักไข,บ่อพักน้ำทิ้ง

วันที่เขียน

แผ่นที่	จำนวนแผ่น
SN-02	